Date 日付	Symbol 符号	Q'ty 訂正数	Modification 訂正事項	By 訂正者
11・5・13	△ A		社名変更	中野
13・10・4	△ B		ポール組込み長追加	福井
・ ・	△			

一般仕様

型式	XVCZ31	XVCZ32	XVMZ02W
適用ポール径	Ø17.3	Ø21.7	Ø20
使用周囲温度	-30℃~50℃		
使用周囲湿度	35%~85%RH (結露なきこと)		
使用雰囲気	腐食性ガスのなきこと		
保護特性	IP65 (正方向取り付け時)		
色調	ホワイトグレー		
製品質量	0.1kg	0.1kg	0.1kg

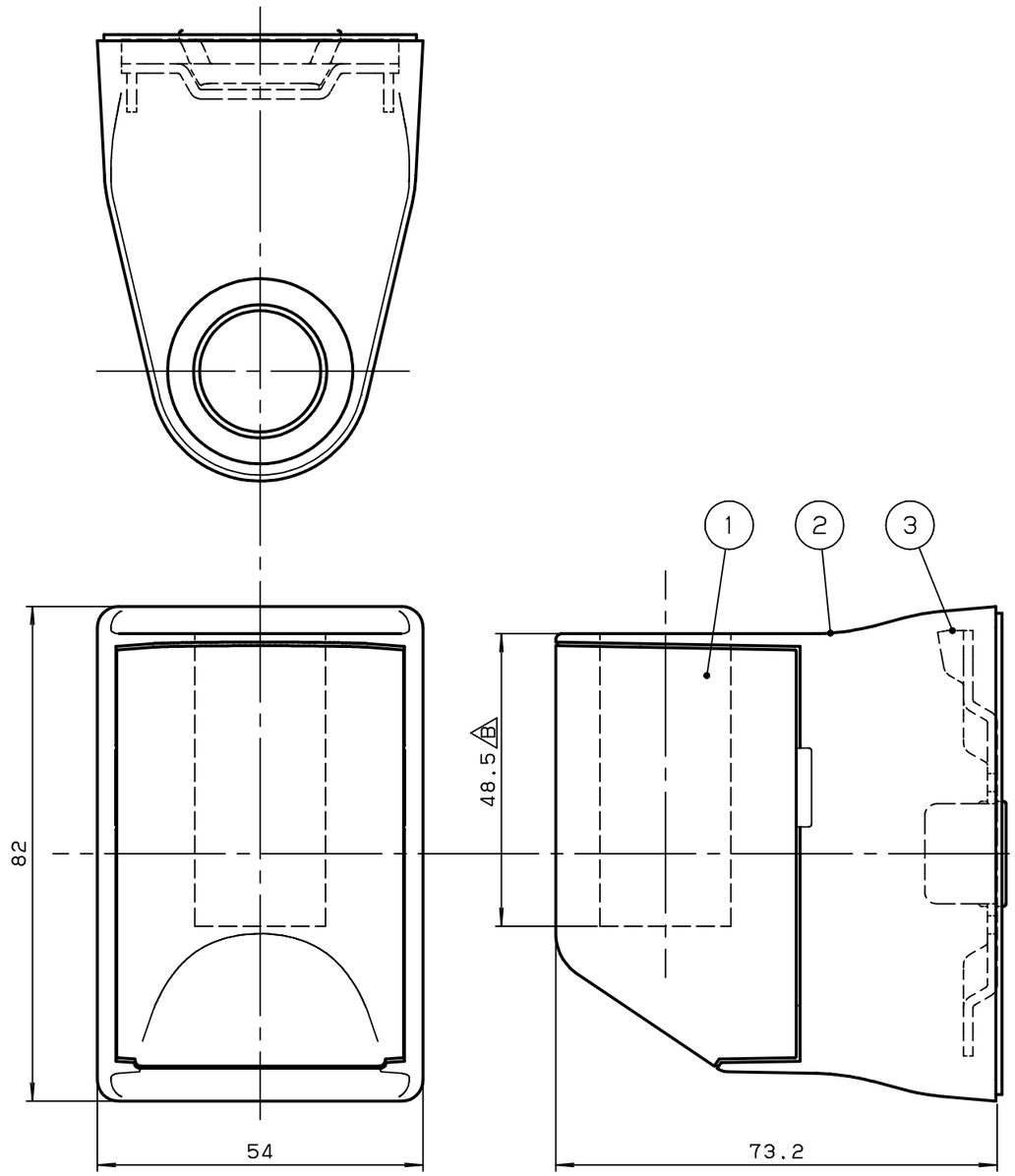

取付け穴加工図

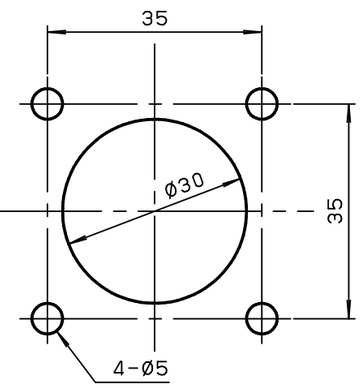

NO.	NAME OF PARTS 品名	Co. No. 数量	MTRL 材質	NOTE A REMARK 備考
3	シャーシ	1	SPCC	
2	ブラケット	1	PC	
1	ブラケットカバー	1	ABS	

TITLE 図名 SPECIFICATION 商品仕様図	TYPE 型式 XVCZ31 XVCZ32 XVMZ02W			DRAWING. No. 図番 APDG222B
DESIGN DATE 設計日 2009, 12, 25	CONFIRMED 確認者 新	SECTION HEAD 部門長 新	UNIT 単位 mm	SHEET SIZE 図面サイズ A3
DESIGNED BY 設計者 内田			SCALE 尺度 1:1	PROJECTION METHOD 投影方法

株式会社デジタル
DIGITAL ELECTRONICS CORP.
Schneider Electric

様式 D-094C