日付	符号	訂正数	訂正事項	訂正者
・・	△			
・・	△			
・・	△			

一般仕様

型式	XVR Z081

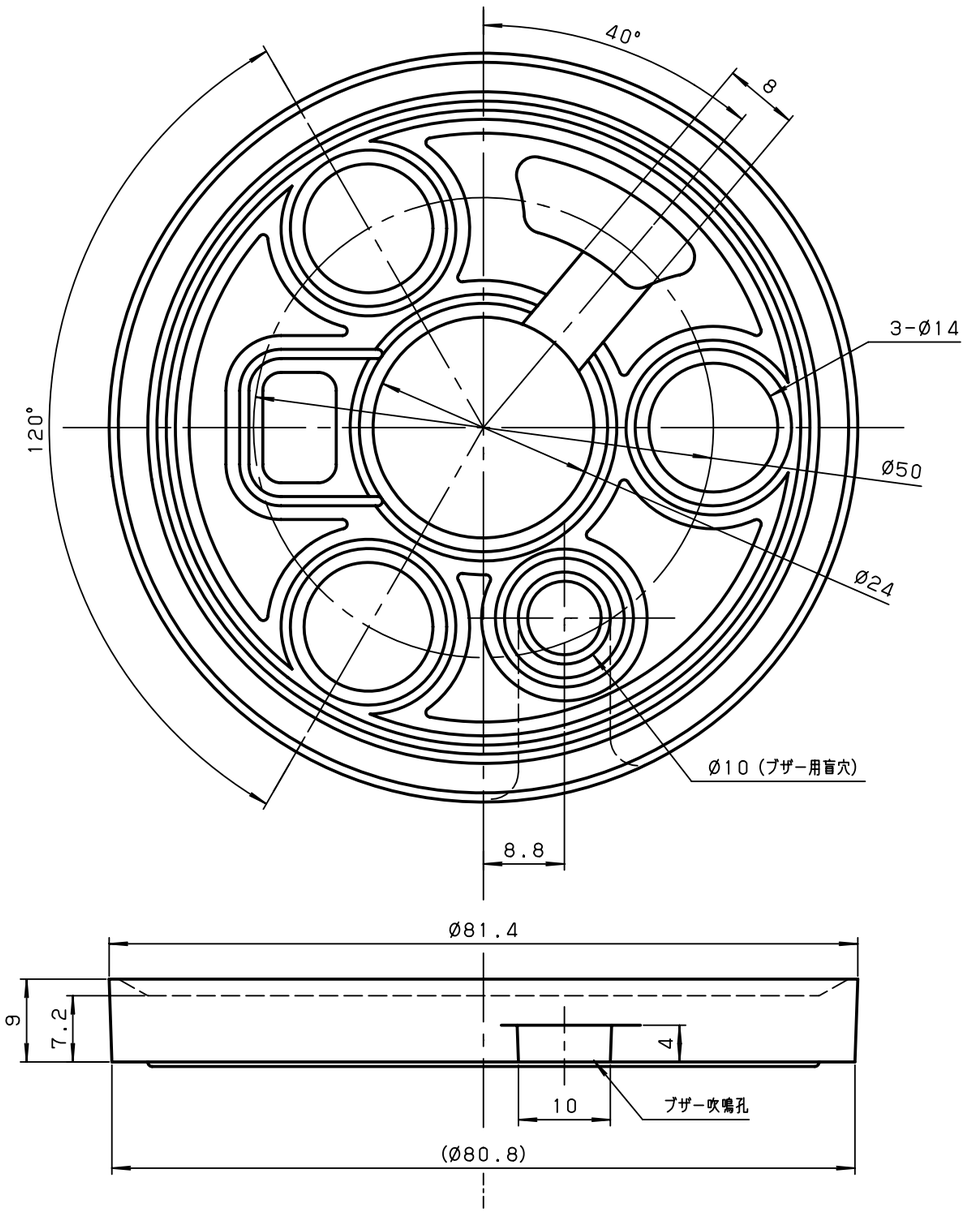

TITLE 図名	TYPE 型式	DRAWING. No. 図番
SPECIFICATION 商品仕様図	XVR Z081	APDG195

DESIGN DATE 設計日	CONFIRMED BY 確認者	SECTION HEAD 部門長
2009. 8.27		技術部 09.09.03 稲荷
DESIGNED BY 設計者		
中野		

Schneider Electric