Date 日付	Symbol 符号	Q'ty 訂正数	Modification 訂正事項	By 訂正者
05•10• 6	△ A	1	周波数範囲、出力音圧レベルの変更	北川
07•11•12	△ B	1	社名変更	三木
11• 5•13	△ C		社名変更	中野
• •	△			
• •	△			

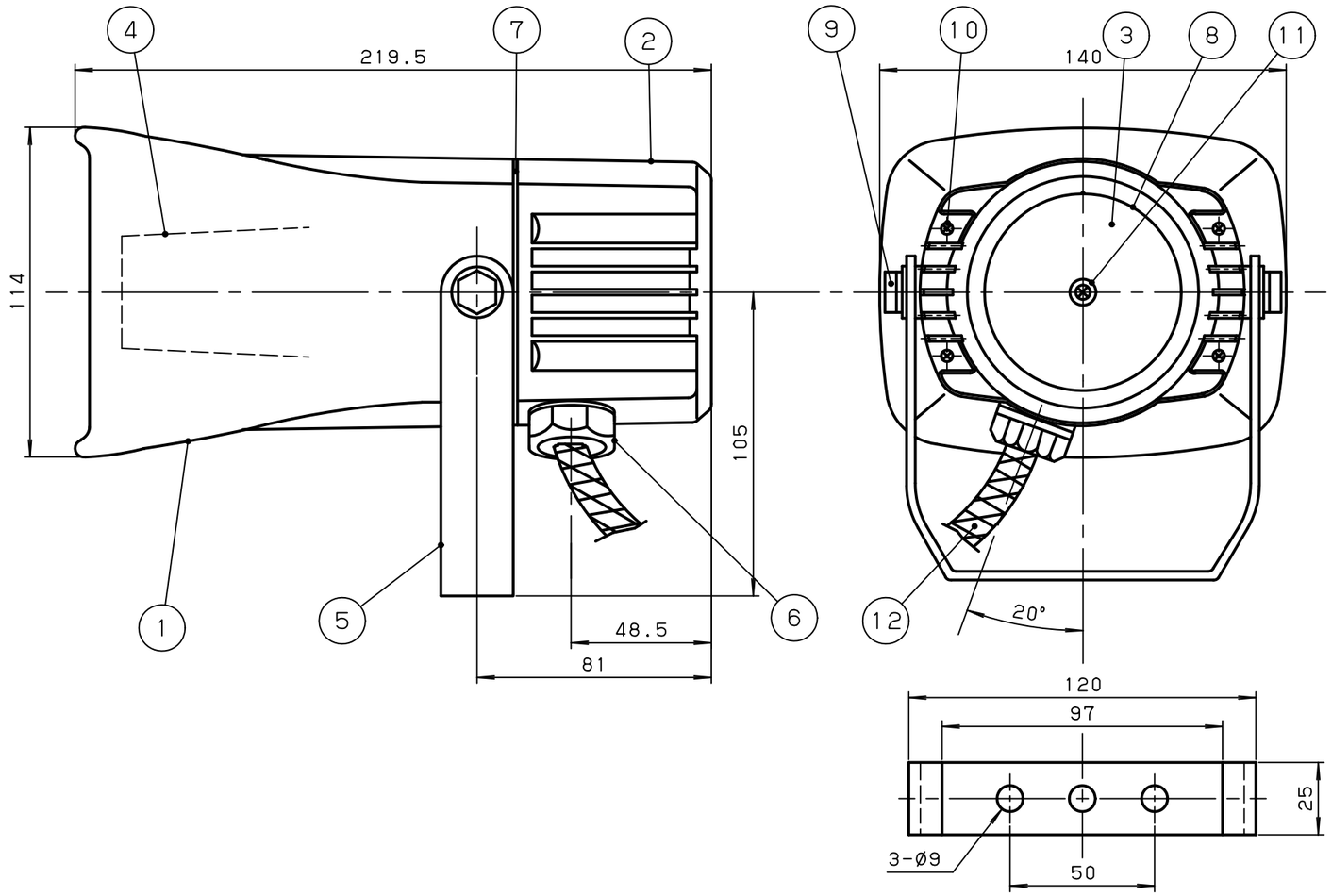

一般仕様

型式	NS-25
公称インピーダンス	8Ω±15%
許容入力	定格入力 5W
△A 周波数範囲	500Hz~5kHz
△A 出力音圧レベル	104dB（1m前方、1W入力時）
使用周囲温度	−10°C~50°C
使用周囲湿度	35%~85%RH（結露なきこと）
使用雰囲気	腐食性ガスのないこと
保護特性	IP53（防塵防雨構造）
色調	ホワイトグレー
製品質量	1.0kg

NO.	NAME OF PARTS 品名	Co. No. 数量	MTRL 材質	NOTE A REMARK 備考
12	引出しコード	1	VCT-F	外径Φ6.5, 0.75mm²×2芯 引出し長さ500mm
11	後蓋取付ねじ，ワッシャー	各1	SUS	+バインドねじ
10	本体取付ねじ	4	SUS	+なべタップタイトP
9	六角ボルト	2	SUS	
8	後蓋防水パッキン	1	CR	
7	本体防水パッキン	1	CR	
6	グランド	1	N-66	
5	アングル	1	SUS304	t=2
4	スピーカユニット	1	ABS	
3	後蓋	1	PC	
2	本体	1	ASA	
1	ホーン	1	ASA	

TITLE 図名	TYPE 型式	DRAWING. No. 図番
SPECIFICATION 商品仕様図	NS-25	APDG151C

DESIGN DATE 設計日	CONFIRMED 確認者	SECTION HEAD 部門長	UNIT 単位	SHEET SIZE 図面サイズ	株式会社デジタル
2005.9.9	技術部 11.05.16 稲荷	技術部 11.05.16 西原	mm	A3	DIGITAL ELECTRONICS CORP.
DESIGNED BY 設計者			SCALE 尺度 1:2	PROJECTION METHOD 投影方法	Schneider Electric
石川					

様式 D-094C