Date 日付	Symbol 符号	Q'ty 訂正数	Modification 訂正事項	By 訂正者
11・04・26	△ E	-	社名変更	野田
11・10・27	△ F	2	Oリング表記追加。	野田
17・10・25	△ G	-	社名変更のため図面枠変更。	中川

一般仕様

型式 ※1		LEUT-·(W)R	LEUT-(W)Y	LEUT-(W)G	LEUT-(W)B	LEUT-W
△D 定格消費電力		0.6W				
△B 使用LED		超高輝度LED 6個		超高輝度LED 5個		
使用周囲温度		-10℃～50℃				
使用周囲湿度		35%～85%RH(結露なきこと)				
使用雰囲気		腐食性ガスのなきこと				
色調	LED素子	赤	黄	緑	青	白
	グローブ(標準タイプ)					透明
	グローブ(クリアタイプ)	透明				
△A 製品質量		0.05kg				

※1 クリアグローブタイプの場合：(W)

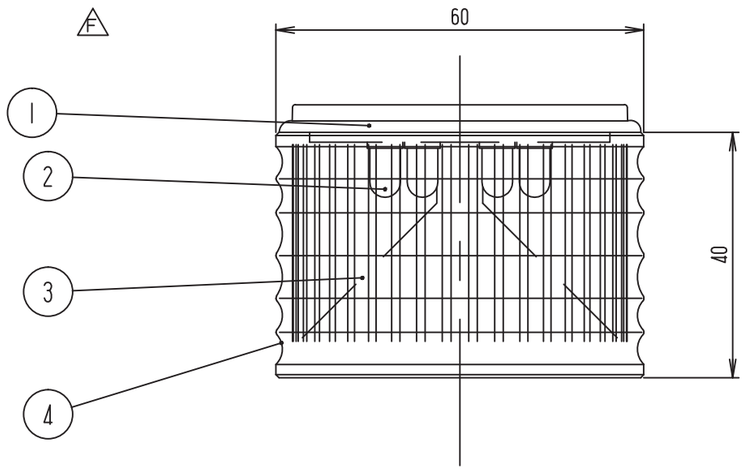

NO.	NAME OF PARTS 品名	Co. No. 数量	MTRL 材質	NOTE A REMARK 備考
4	グローブ	1	PC	·
3	ミラー	1	ABS	·
2	LED	·	·	·
△F 1	Oリング	1	シリコンゴム	·

TITLE 図名 SPECIFICATION 商品仕様図	TYPE 型式 LEUT-(W)*	DRAWING.No. 図番 APDG069G

DESIGN DATE 設計日	CONFIRMED 確認者	SECTION HEAD 部門長	UNIT 単位	SHEET SIZE 図面サイズ	
'00,7,6		Arai '17.10.27 Kouji	mm	A3	Schneider Electric
DESIGNED BY 設計者			SCALE 尺度	PROJECTION METHOD 投影方法	
内田			1:1		

様式 D-094C