| Date 日付 | Symbol 符号 | Q'ty 訂正数 | Modification 訂正事項 | By 訂正者 |
|---|---|---|---|---|
| 07・11・5 | △ A | | 社名変更 | 三木 |
| 11・4・6 | △ B | | 社名変更、結線図回路図記号訂正 | 中野 |
| ・・ | △ | | | |

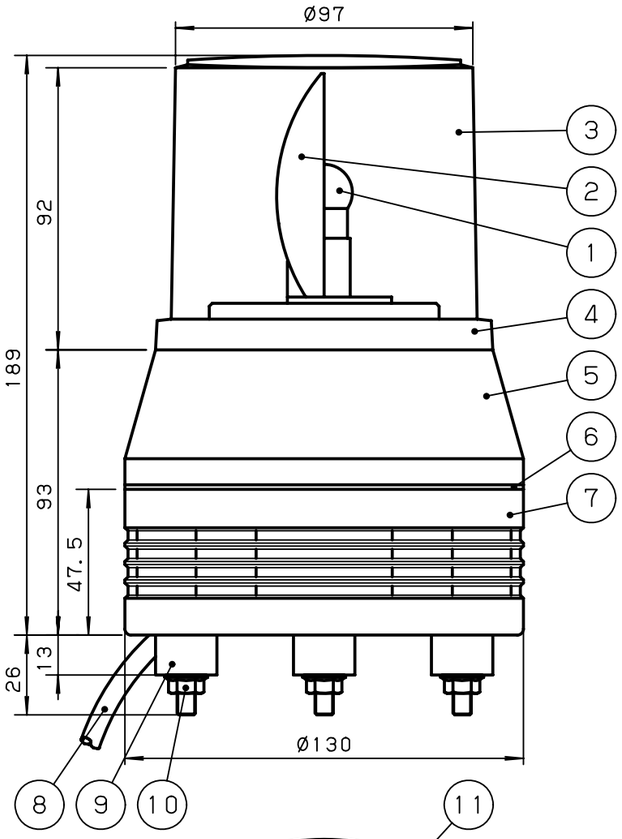


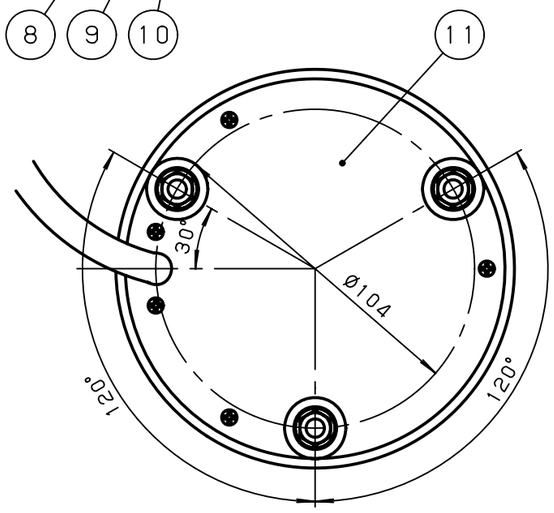


○結線図

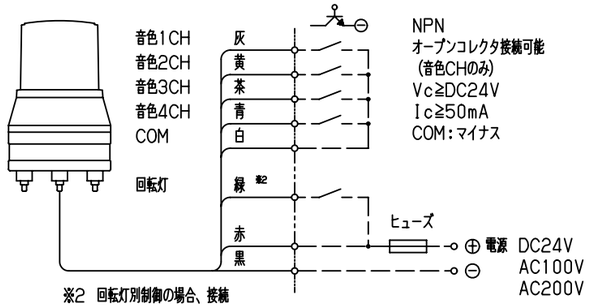


※2 回転灯別制御の場合、接続
※3 音色チャンネルONで、音色/回転灯が同時に作動します。
※4 引出しコード VCTF・8C Ø9.5±0.5
0.75mm²×8 (電源線・信号線)
※5 接続しないリード線は、絶縁処理をして下さい。

○性能仕様

| | |
|---|---|
| 定格出力 | 1W |
| 音色数 | 4種類 |
| 音色制御入力 | 4点 (無電圧1a接点またはオープンコレクター) |
| 制御機能 | 信号同時入力の場合は若い番号が優先 |
| 音圧調節 | ゼロ～最大 (90dB) 連続可変 |

○取付穴加工図

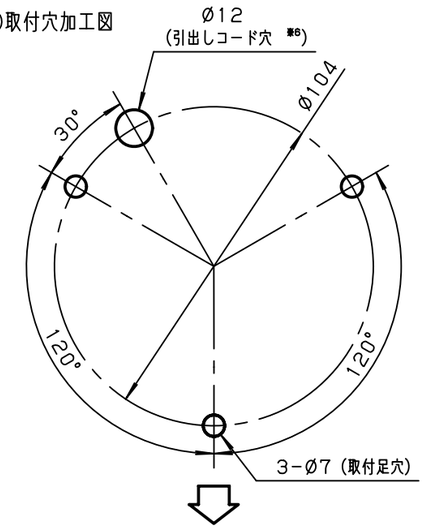


※6 引出しコード穴は必要に応じて開けてください。

○一般仕様

| 型式 | ACM-24M-D | ACM-100M-D | ACM-200M-D |
|---|---|---|---|
| 電源電圧 | DC24V | AC100V | AC200V |
| 使用電圧範囲 | 19~29V | 90~120V | 180~240V |
| 定格消費電力 | 15W | 15W | 15W |
| 突入電流 | 5.0A | 1.0A | 0.5A |
| 絶縁抵抗 ※1 | 10MΩ以上 (DC500Vメガにて) | | |
| 耐電圧 ※1 | AC250V 1分間 | AC1.0kV 1分間 | AC1.5kV 1分間 |
| 使用電球 | 24V 10W | 120V 10W | 220V 10W |
| | G18, BA15S/19 | G18, BA15D/19 | |
| 閃光速度 | 140min⁻¹ | | |
| 使用周囲温度 | -10℃~50℃ | | |
| 使用周囲湿度 | 35%~85%RH (結露なきこと) | | |
| 使用雰囲気 | 腐食性ガスのないこと | | |
| 保護特性 | IP53 (防塵防雨構造 正方向取り付け時) | | |
| 色調 | グローブ;赤, 黄, 緑, 青のいづれか1色<br>ボディ;ホワイトグレー | | |
| 製品質量 | 0.9kg | 1.1kg | |

※1 電源端子と本体ケース間

| NO. | NAME OF PARTS 品名 | Co. No. 数量 | MTRL 材質 | NOTE A REMARK 備考 |
|---|---|---|---|---|
| 11 | 底蓋 | 1 | ABS | |
| 10 | セレイト付きフランジナット | 3 | SUS | M6 |
| 9 | 足ゴム | 3 | CR | |
| 8 | 引出しコード | 1 | 結線図参照※4 | 引出し長さ:500mm |
| 7 | ボディー下 | 1 | ABS | |
| 6 | Oリング | 1 | CR | |
| 5 | ボディー上 | 1 | ABS | |
| 4 | リング | 1 | ABS | |
| 3 | グローブ | 1 | PMMA | |
| 2 | 反射鏡 | 1 | PC | |
| 1 | 電球 | 1 | | |

| TITLE 図名 | TYPE 型式 | DRAWING. No. 図番 |
|---|---|---|
| SPECIFICATION 商品仕様図 | ACM-M-D | APDE512B |

| DESIGN DATE 設計日 | CONFIRMED 確認者 | SECTION HEAD 部門長 | UNIT 単位 mm | SHEET SIZE 図面サイズ A3 | 株式会社デジタル DIGITAL ELECTRONICS CORP. |
|---|---|---|---|---|---|
| 2006.10.17 | 技術部 11.04.06 稲荷 | 技術部 11.04.06 西原 | SCALE 尺度 1:2 | PROJECTION METHOD 投影方法 | Schneider Electric |
| DESIGNED BY 設計者 北川 | | | | | |

様式 D-094C

| Date 日付 | Symbol 符号 | Q'ty 訂正数 | Modification 訂正事項 | By 訂正者 |
|---|---|---|---|---|
| 07・11・5 | △ A | | 社名変更 | 三木 |
| 11・4・6 | △ B | | 社名変更 | 中野 |
| ・ ・ | △ | | | |

音色一覧表

| 音色グループ | 音色起動番号 | | | |
|---|---|---|---|---|
| | 1 | 2 | 3 | 4 |
| A | 明日があるさ | ｴﾚｸﾄﾘｶﾙﾊﾟﾚｰﾄﾞ | サザエさん | タッチ |
| B | チャイム音 | ピピピピ音 | 禁じられた遊び | カチューシャ |
| C | 禁じられた遊び | カチューシャ | メリーさんの羊 | 草競馬 |
| D | チャイム音 | ピピピピ音 | メリーさんの羊 | 草競馬 |
| E | チャイム音 | ピピピピ音 | フリッカー音 | ピララ音 |
| F | チャイム音 | ピピピピ音 | アマリリス | ﾓｰﾂｱﾙﾄ40番 |
| G | アマリリス | ﾓｰﾂｱﾙﾄ40番 | 明日があるさ | ｴﾚｸﾄﾘｶﾙﾊﾟﾚｰﾄﾞ |
| H | チャイム音 | ピピピピ音 | 明日があるさ | ｴﾚｸﾄﾘｶﾙﾊﾟﾚｰﾄﾞ |
| I | ピララ音 | ダウン音 | 非常ベル音 | フリッカー音 |
| J | チャイム音 | ピピピピ音 | サザエさん | タッチ |
| K | メリーさんの羊 | 草競馬 | アマリリス | ﾓｰﾂｱﾙﾄ40番 |
| L | 非常ベル音 | フリッカー音 | チャイム音 | ピピピピ音 |
| M | ダウン音 | 非常ベル音 | チャイム音 | ピピピピ音 |
| N | ピララ音 | フリッカー音 | メリーさんの羊 | 草競馬 |
| O | ダウン音 | 非常ベル音 | サザエさん | タッチ |
| P | バイナリーモード | | | |

※ 出荷時は音色グループ「B」に設定しています。

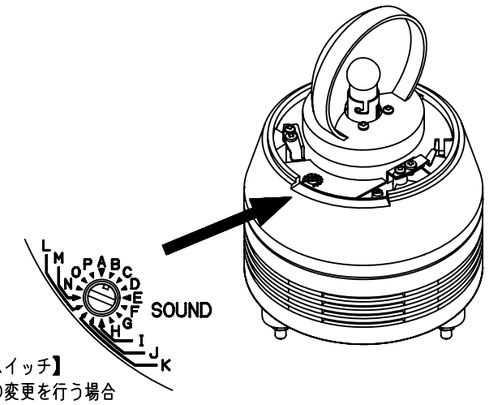


【音色切り替えスイッチ】
・音色グループの変更を行う場合
筐体を開けて音色切り替えスイッチのダイヤルを回す。
（ダイヤルつまみ側面に溝がある方を、記号に合わせる）

バイナリーモード（音色グループPに適用）

| 音色チャンネル | 音色名 | 音色起動番号 | | | |
|---|---|---|---|---|---|
| | | 1 | 2 | 3 | 4 |
| 1CH | チャイム音 | ○ | | | |
| 2CH | ピピピピ音 | | ○ | | |
| 3CH | 禁じられた遊び | ○ | ○ | | |
| 4CH | カチューシャ | | | ○ | |
| 5CH | メリーさんの羊 | ○ | | ○ | |
| 6CH | 草競馬 | | ○ | ○ | |
| 7CH | アマリリス | ○ | ○ | ○ | |
| 8CH | モーツアルト40番 | | | | ○ |
| 9CH | ピララ音 | ○ | | | ○ |
| 10CH | ダウン音 | | ○ | | ○ |
| 11CH | 明日があるさ | ○ | ○ | | ○ |
| 12CH | エレクトリカルパレード | | | ○ | ○ |
| 13CH | サザエさん | ○ | | ○ | ○ |
| 14CH | タッチ | | ○ | ○ | ○ |
| 15CH | 非常ベル音 | ○ | ○ | ○ | ○ |

※ 「O」の箇所が入力信号ON
※ バイナリモードではフリッカー音は吹鳴できません

| TITLE 図名 | TYPE 型式 | DRAWING. No. 図番 |
|---|---|---|
| SPECIFICATION 商品仕様図 | ACM-M-D | APDE512B |

| DESIGN DATE 設計日 | CONFIRMED 確認者 | SECTION HEAD 部門長 | UNIT 単位 mm | SHEET SIZE 図面サイズ A3 | 株式会社デジタル DIGITAL ELECTRONICS CORP. |
|---|---|---|---|---|---|
| 2006.10.17 | | | | | |
| DESIGNED BY 設計者 | | | SCALE 尺度 1:1 | PROJECTION METHOD 投影方法 | Schneider Electric |
| 北川 | | | | | |

様式 D-094C