Date 日付	Symbol 符号	Q'ty 訂正数	Modification 訂正事項	By 訂正者
07•10•18	△B		社名変更、点滅速度・質量・電源線　表現変更、構造→保護特性	三木
11•04•18	△C	−	社名変更	野田
11•12•28	△D	1	Oリング材質変更	梅木

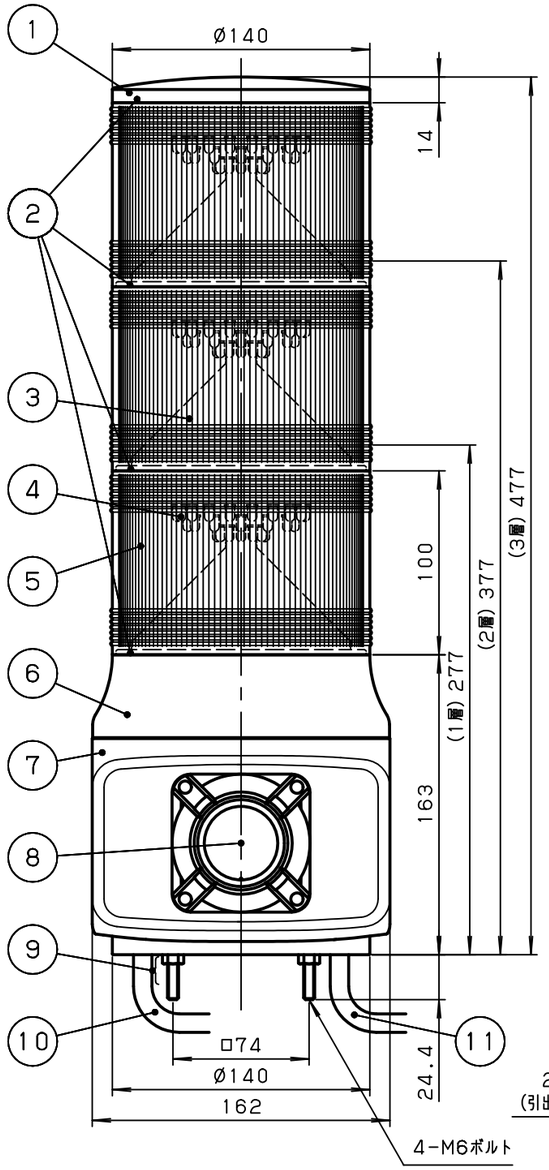

○ 結線図 △A

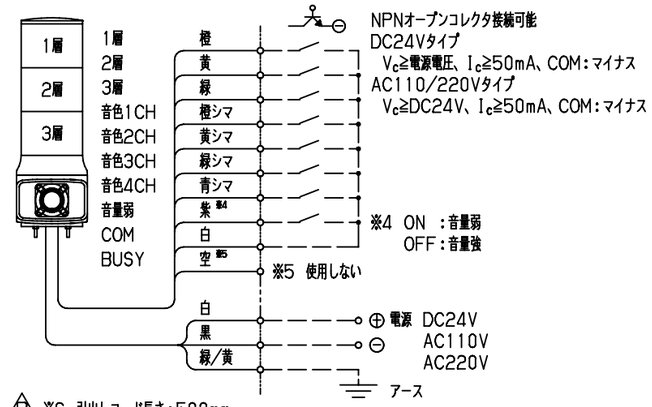

△B ※6 引出しコード長さ:500mm
制御コード:VCTF 10芯 Ø8 (信号線)
電源コード:VCTF 3芯 Ø7 (電源線・アース線)

※7 複数の音色起動信号が同時入力の場合、若い番号が優先です。
※8 接続しない線材は、絶縁処理をして下さい。

○ 音色一覧表

CH	線色	音色名
1	橙シマ	ピューピュー音
2	黄シマ	非常ベル音
3	緑シマ	警鐘音
4	青シマ	ピンポン音

○ 音色の内部微調整

ボディ上内部のディップスイッチを切り換えることにより下記の微調整が出来ます。	音色切換スイッチ※9 ON OFF 1 2
標準音	
音色1、4の音のビブラートが大きくなる	
周波数が低くなる	

※9 スイッチのつまみ (黒い部分) が上の時はON、下の時はOFF

一般仕様

型式	GTLAM-24-1~3	GTLAM-100-1~3	GTLAM-200-1~3
電源電圧	DC24V	AC110V	AC220V
使用電圧範囲	19~29V	90~120V	180~240V
定格消費電力 ※1	1層:15W / 2層:20W / 3層:25W		
絶縁抵抗 ※2	10MΩ以上 (DC500Vメガにて)		
耐電圧 ※2		AC1kV 1分間	AC1.5kV 1分間
使用LED	超高輝度LED		
△B 点滅速度 ※3	130min⁻¹ (40~180min⁻¹まで調節可能)		
音量	0~105dB (連続可変)		
使用周囲温度	−10°C~50°C		
使用周囲湿度	35%~85%RH (結露なきこと)		
使用雰囲気	腐食性ガスのなきこと		
△B 保護特性	IP53 (正方向取り付け時)		
色調	ボディ及び上部カバー:ホワイトグレー グローブ :上から赤、黄、緑		
△B 製品質量	1層:3.2kg / 2層:3.6kg / 3層:4.0kg		

※1 全LEDユニット点灯及び音色 (音量強) 吹鳴時　※2 電源端子と本体ケース金属部間　※3 工場出荷時は点灯設定

○ 取付穴加工図

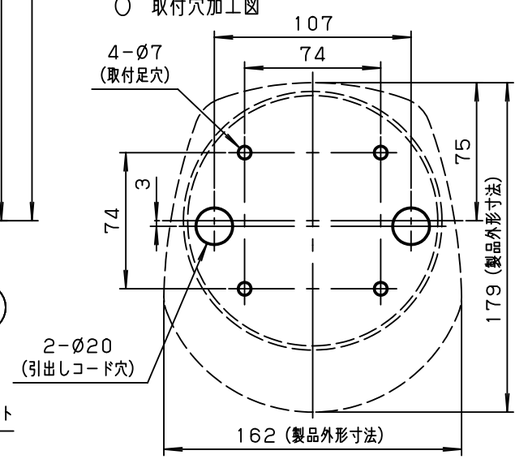

正面位置
(スピーカ開口部位置)

付属品

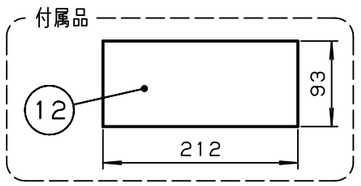

NO.	NAME OF PARTS 品名	Co. No. 数量	MTRL 材質	NOTE A REMARK 備考
12	遮光シート	1~3	ポリエステルフィルム	銀ツヤ #50
△B 11	電源コード	1	結線図参照 ※6	引出し長さ500mm
△B 10	制御コード	1	結線図参照 ※6	引出し長さ500mm
9	ナット、ワッシャー	各4	SUS	M6
8	リフレクターカバー	1	ASA	
7	ボディ下	1	ASA	
6	ボディ上	1	ASA	
5	グローブ	1~3	PMMA	
4	LED			
△A 3	ミラー	1~3	ABS	真空蒸着めっき
2	Oリング	3~5	EPDM △D	
1	上部カバー	1	ASA	

TITLE 図名	TYPE 型式	DRAWING. No. 図番
SPECIFICATION 商品仕様図	GTLAM	APDE301D

DESIGN DATE 設計日	CONFIRMED 確認者	SECTION HEAD 部門長	UNIT 単位 mm	SHEET SIZE 図面サイズ A3	株式会社デジタル DIGITAL ELECTRONICS CORP.
2002.5.20	技術部 11.12.28 稲荷	技術部 11.12.28 西原	SCALE 尺度 1:3	PROJECTION METHOD 投影方法	Schneider Electric
DESIGNED BY 設計者 福井					

様式 D-094C