Date 日付	Symbol 符号	Q'ty 訂正数	Modification 訂正事項	By 訂正者	Date 日付	Symbol 符号	Q'ty 訂正数	Modification 訂正事項	By 訂正者
11・12・28	△F	1	Oリング材質変更	梅木	11・04・13	△E	−	社名変更	野田

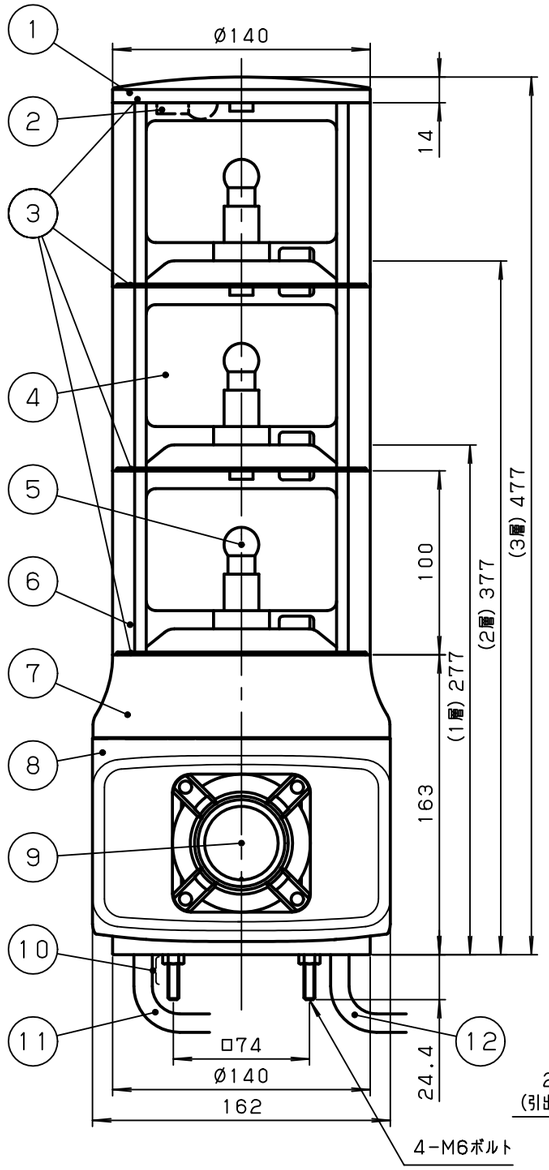

○ 結線図 △A

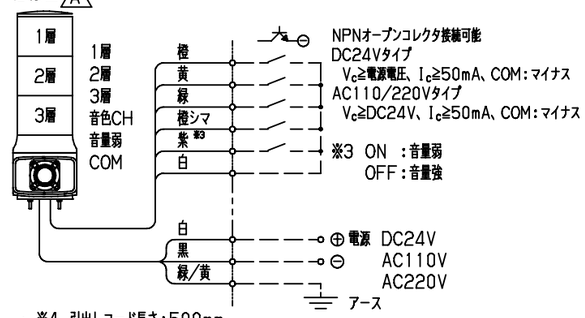

△B ※4 引出しコード長さ:500mm
制御コード:VCTF 6芯 Ø6.5(信号線)
電源コード:VCTF 3芯 Ø7 (電源線・アース線)
※5 複数の音色起動信号が同時入力の場合、若い番号が優先です。
※6 接続しないリード線は、絶縁処理をして下さい。

○ 音色一覧表

CH	音色名	音色切換スイッチ※7 (ON / OFF, 1 2 3 4)
1	ピーポー音	
2	ピーピー音	
3	チャイム音	
4	プルルル音	
5	リング音	
6	トレモロ音	
7	大きな栗の木の下で(曲)	
8	静かな湖畔(曲)	

※7 スイッチのつまみ(黒い部分)が上の時はON、下の時はOFF

○ 取付穴加工図

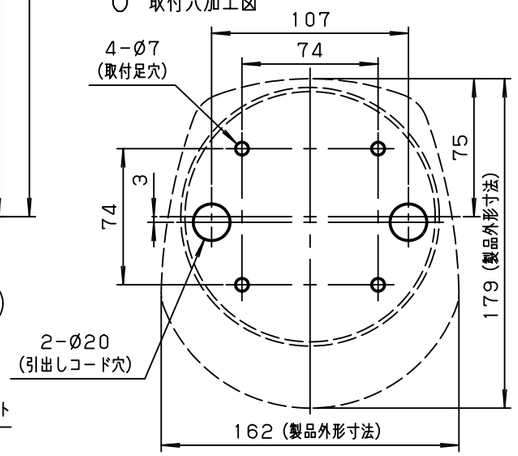

正面位置
(スピーカ開口部位置)

○ 本体・表示灯ユニット消費電力

本体ユニット	−
電子音	9W
回転灯ユニット	12W(1層当り)

付属品

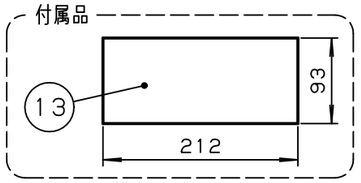

一般仕様

	型式	GTKA−24−1~3	GTKA−100−1~3	GTKA−200−1~3
	電源電圧	DC24V	AC110V	AC220V
	使用電圧範囲	19~29V	90~120V	180~240V
	定格消費電力 ※1	1層:22W / 2層:34W / 3層:46W		
	突入電流(電源線)	1層:3.0A/2層:5.8A 3層:8.6A	1層:1.4A/2層:2.3A 3層:3.2A	1層:0.7A/2層:1.3A 3層:1.9A
	絶縁抵抗 ※2	10MΩ以上(DC500Vメガにて)		
	耐電圧 ※2		AC1kV 1分間	AC1.5kV 1分間
△A	使用電球	24V10W	12V10W	
		G18, BA15S/19		
△D△C△B	閃光速度	140min⁻¹		
	音量	0~105dB(連続可変)		
	使用周囲温度	−10°C~50°C		
	使用周囲湿度	35%~85%RH(結露なきこと)		
	使用雰囲気	腐食性ガスのなきこと		
△B	保護特性	IP53 (正方向取り付け時)		
	色調	ボディ及び上部カバー:ホワイトグレー グローブ :上から赤、黄、緑		
△B	製品質量	1層:3.2kg / 2層:3.6kg / 3層:4.0kg		

※1 全回転灯ユニット点灯及び音色(音量強)吹鳴時 ※2 電源端子と本体ケース金属部間

NO.	NAME OF PARTS 品名	Co. No. 数量	MTRL 材質	NOTE A REMARK 備考
13	遮光シート	1~3	ポリエステルフィルム	銀ツヤ #50
△B 12	電源コード	1	結線図参照 ※4	引出し長さ500mm
△B 11	制御コード	1	結線図参照 ※4	引出し長さ500mm
10	ナット、ワッシャー	各4	SUS	M6
9	リフレクターカバー	1	ASA	
8	ボディ下	1	ASA	
7	ボディ上	1	ASA	
6	グローブ	1~3	PMMA	
5	電球	1~3		
4	ミラー	1~3	PC	真空蒸着めっき
3	Oリング	3~5	EPDM △F	
2	予備球	1		
1	上部カバー	1	ASA	

TITLE 図名 SPECIFICATION 商品仕様図	TYPE 型式 GTKA		DRAWING. No. 図番 APDE294F
DESIGN DATE 設計日 2002.5.20	CONFIRMED 確認者 技術部 11.12.28 稲荷	SECTION HEAD 部門長 技術部 11.12.28 西原	UNIT 単位 mm / SHEET SIZE 図面サイズ A3
DESIGNED BY 設計者 福井			SCALE 尺度 1:5 / PROJECTION METHOD 投影方法

株式会社デジタル
DIGITAL ELECTRONICS CORP.
Schneider Electric

様式 D−094C