Date 日付	Symbol 符号	Q'ty 訂正数	Modification 訂正事項	By 訂正者
11・5・13	△H	2	社名変更、IP訂正	梅木
15・10・5	△I	3	誤記訂正　材料（PC+ABS=>PBT+ABS),難燃性（HB=>V0）	中川
18・2・9	△J	2	社名変更のため、図面枠変更。材料変更(NBR=>FKM)	Kawaguchi

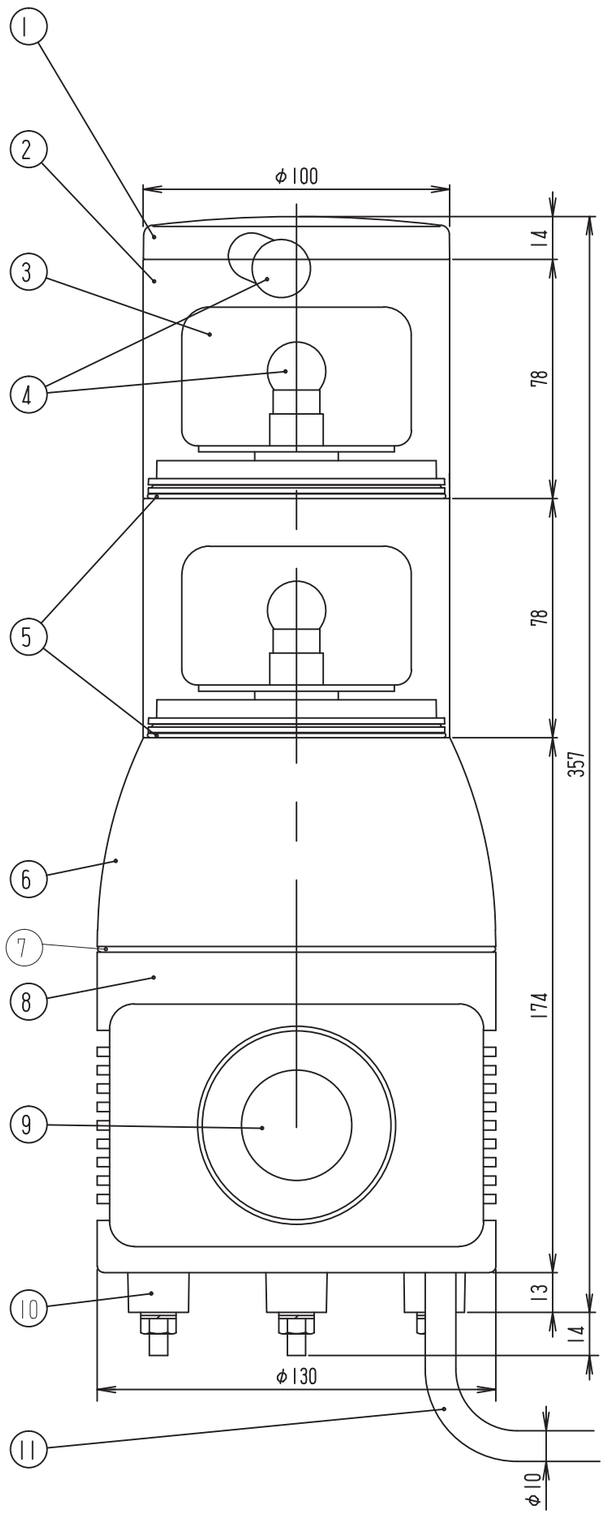

○ 配線方法（使用しないリード線は,必ず絶縁処理を行って下さい。）

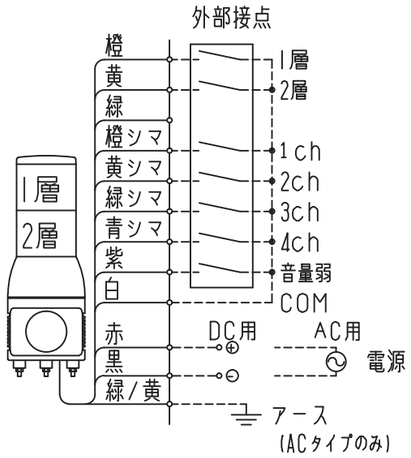

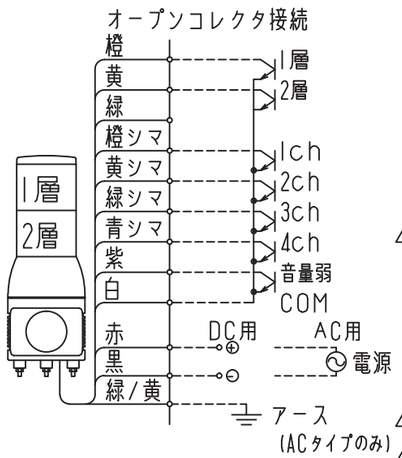

VCTF 13芯(電源線)UL1007 AWG18
(アース)UL1007 AWG18
(信号線)UL1007 AWG22

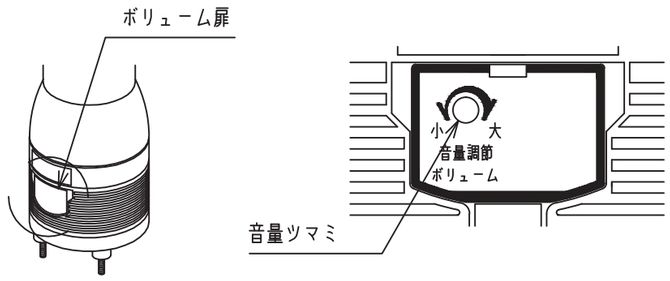

○ 取付け寸法

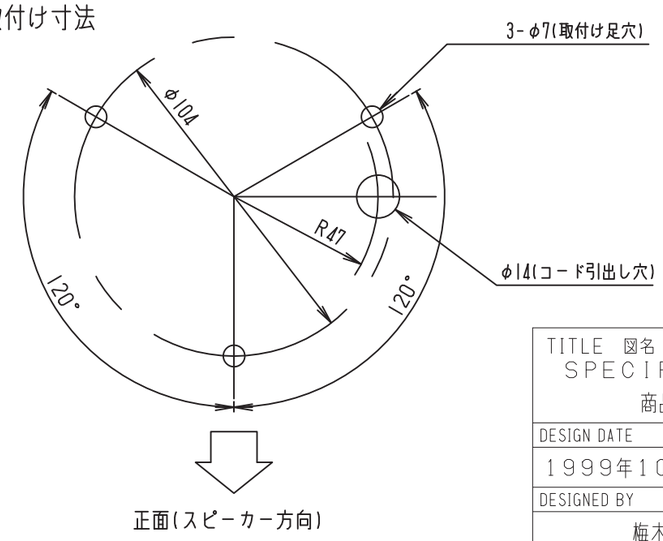

一般仕様

型式	UTKAM-24-2	UTKAM-100-2	UTKAM-200-2
電源電圧	DC24V	AC110V	AC220V
使用電圧範囲	19～29V	90～120V	180～240V
定格消費電力 ※1	28.0W	20.0W	20.0W
突入電流	1.5A	1A	0.5A
絶縁抵抗 ※2	10MΩ以上(DC500Vメガにて)		
耐電圧 ※2		AC1KV 1分間	AC1.5KV 1分間
使用電球	△1 30V 10W	12V 5W	12V 5W
閃光速度	130min⁻¹		
音量	0～102dB(減音回路により20dB減音) △F		
使用温度範囲	-20°C～50°C		
使用周囲湿度	35%～85%RH(結露なきこと)		
使用雰囲気	腐食性ガスのなきこと		
保護特性	IP64（正方向取付時）		
色調	本体及びトップカバー:ホワイトグレー グローブ:上から赤,黄		
製品質量	1.6kg	1.9kg	

※1:全電球点灯及び電子音吹鳴時 ※2:電源端子と本体金属部間

NO.	NAME OF PARTS 品名	Co. No. 数量	MTRL 材質	NOTE A REMARK 備考
11	電源線	1		VCT-F 13芯(長さ500mm)
10	耐振ゴム	3	CR	
9	ホーンスピーカ	1		
8	ボディー	1	PBT+ABS	UL94 V0
7	Oリング	1	NBR	
6	ボディー上	1	PBT+ABS	UL94 V0
5	Oリング	3	FKM	
4	電球（予備電球含む）	3		G18,BA15S/19
3	反射鏡	2	PC	真空蒸着メッキ
2	グローブ	2	PC	UL94 V2
1	トップカバー	1	PBT+ABS	UL94 V0

TITLE 図名	TYPE 型式	DRAWING.No. 図番
SPECIFICATION 商品仕様図	UTKAM (2 layer)	APDE223J

DESIGN DATE 設計日	CONFIRMED 確認者	SECTION HEAD 部門長	UNIT 単位	SHEET SIZE 図面サイズ	
1999年10月12日		Arai '18.02.19 Kouji	mm	A3	Schneider Electric
DESIGNED BY 設計者			SCALE 尺度 1:2	PROJECTION METHOD 投影方法	
梅木					

様式 D-094C