Date 日付	Symbol 符号	Q'ty 訂正数	Modification 訂正事項	By 訂正者
2012・04・23	△ A	1	注意文追加	梅木
2015・04・01	△ B	1	EAC認証取得	中川
・ ・	△			

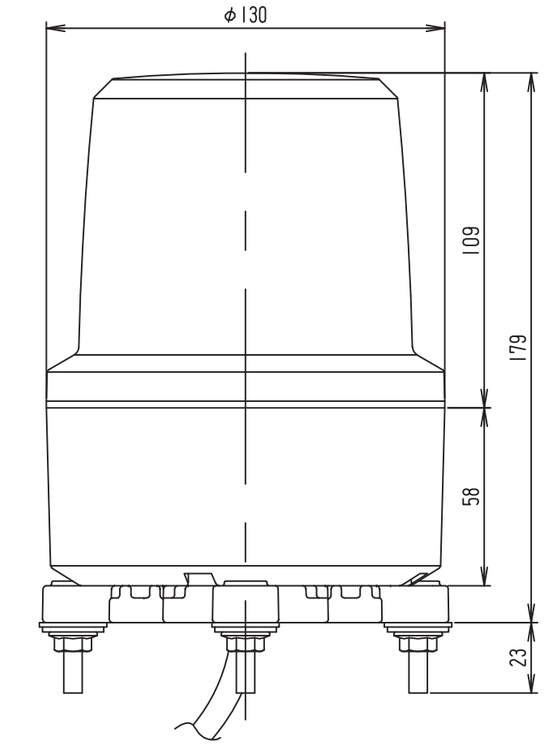

○ 結線図

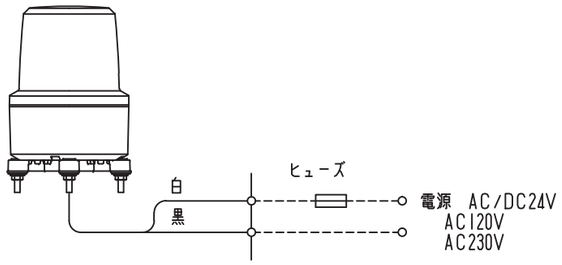

⚠A 電源線端部は、必ず電源線の外被覆部まで防水処理を施してください。

ヒューズ容量
AC/DC24V:1.0A
AC120V:0.5A
AC230V:0.5A

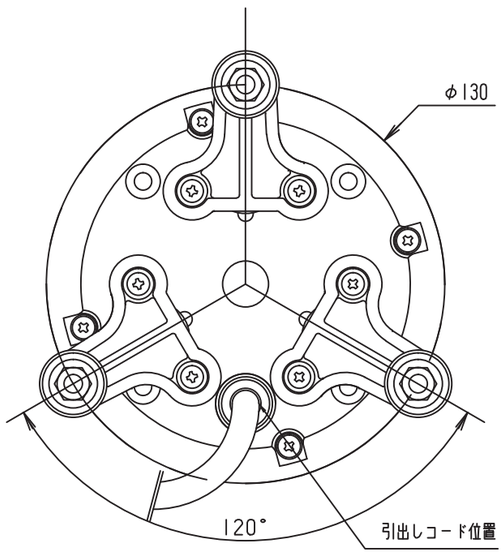

○ 取付穴加工図

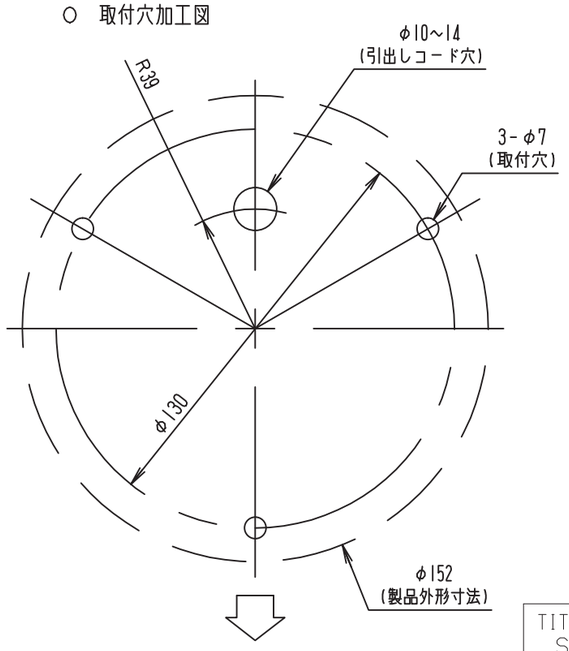

一般仕様

型式 ※1		XVR13B**L	XVR13G**L	XVR13M**L
電源電圧		AC/DC24V	AC120V	AC230V
使用電圧範囲	AC	21.6~26.4V	108~132V	207~253V
	DC	19~30V		
最大消費電力		3.0W	5.0W	5.0W
回転速度		2.7Hz		
インパルス耐電圧		0.8kV		
光源		パワーLED		
材質		グローブ：ポリカーボネート樹脂 ボディ　：ABS樹脂		
使用環境グレード		TC（全気候対応）		
感電保護		クラスⅡ(IEC61140準拠)		
使用周囲温度		使用時：-30℃~50℃、保管時：-35℃~70℃		
使用周囲湿度		35%~85%RH（結露のないこと）		
使用雰囲気		腐食性ガスのないこと		
引き出し線		VCT531XX(Φ9.6),2×17 AWG		
保護特性		IP66/67（正方向取付時）		
⚠B 規格・認証		CE, UL, CSA, EAC EN 60947-1、EN 60947-5-1		
製品質量		0.8kg	1.0kg	

※1 型式の中の「**」は、表示色（赤：04,黄：05)を表わします。

TITLE 図名	TYPE 型式	DRAWING.No. 図番
SPECIFICATION 商品仕様図	XVR13L	APDD678B

DESIGN DATE 設計日	CONFIRMED 確認者	SECTION HEAD 部門長	UNIT 単位 mm	SHEET SIZE 図面サイズ A3	株式会社デジタル DIGITAL ELECTRONICS CORP.
2011.7.25		Arai '15.04.03 Kouji	SCALE 尺度 1:2	PROJECTION METHOD 投影方法	Schneider Electric
DESIGNED BY 設計者					
中野					

様式 D-094C