Date 日付	Symbol 符号	Q'ty 訂正数	Modification 訂正事項	By 訂正者
2012・04・23	△ A	1	注意文追加	梅木
2013・05・16	△ B	2	誤記訂正	梅木
2015・04・01	△ C	1	EAC認証取得	中川

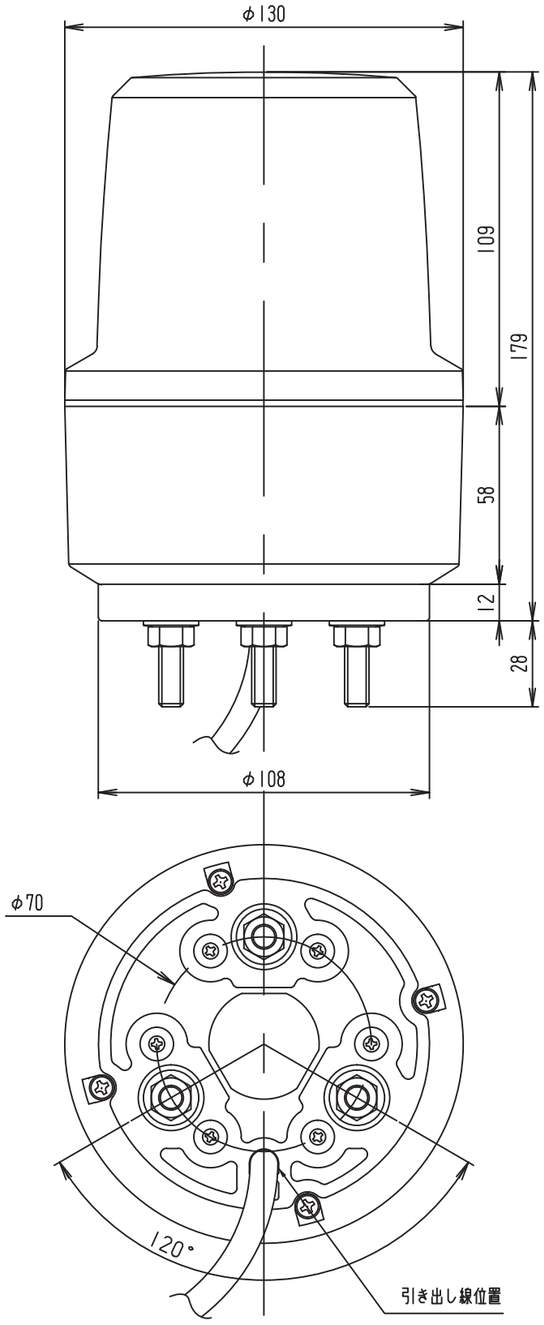

○ 結線図

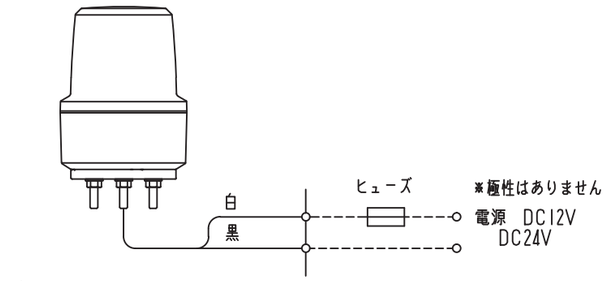

△A 電源線端部は、必ず電源線の外被覆部まで防水処理を施してください。

ヒューズ容量
DC12V：1.0A
DC24V：0.5A

○ 取付穴加工図

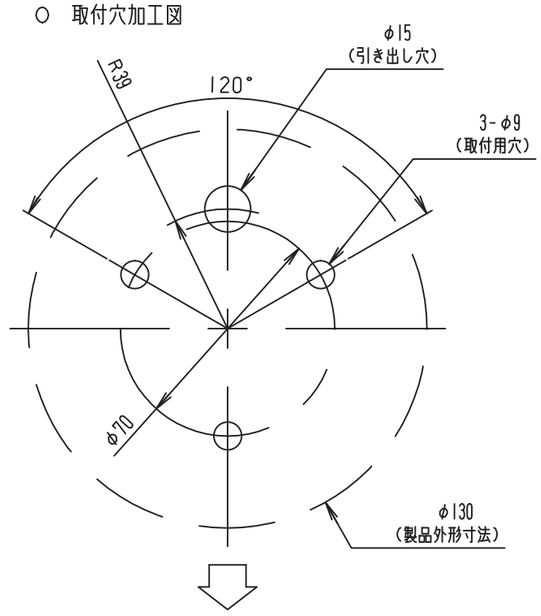

一般仕様

型式 ※1	XVR13J**	XVR13B**
△B 電源電圧	DC12V	DC24V
△B 使用電圧範囲	DC10～15V	DC19～30V
最大消費電力	3.0W	
インパルス耐電圧	0.8kV	
回転速度	2.7Hz	
光源	パワーLED	
材質	グローブ：ポリカーボネート樹脂 ボディ　：ABS樹脂	
使用環境グレード	TC（全気候対応）	
感電保護	クラスⅡ(IEC61140準拠)	
保護特性	IP66（正方向取付時）	
使用周囲温度	使用時：-30℃～50℃、保管時：-35℃～70℃	
使用周囲湿度	35%～85%RH（結露なきこと）	
使用雰囲気	腐食性ガスのなきこと	
引き出し線	VCT　(φ8.8) 0.75mm²×2芯	
△C 規格・認証	CE, UL, CSA, EAC EN 61000-6-2、EN 61000-6-4	
製品質量	0.8kg	

※1 型式の中の「**」は、色調（赤：04,黄：05)を表わします。

TITLE 図名	TYPE 型式	DRAWING.No. 図番
SPECIFICATION 商品仕様図	XVR13	APDD677C

DESIGN DATE 設計日	CONFIRMED 確認者	SECTION HEAD 部門長	UNIT 単位 mm	SHEET SIZE 図面サイズ A3	株式会社デジタル DIGITAL ELECTRONICS CORP.
2011.7.25		Arai '15.04.03 Kouji	SCALE 尺度 1:2	PROJECTION METHOD 投影方法	Schneider Electric
DESIGNED BY 設計者					
中野					

様式 D-094C