Date 日付	Symbol 符号	Q'ty 訂正数	Modification 訂正事項	By 訂正者
07•10•12	△ A	3	社名変更、寸法変更	三木
11•04•27	△ B	−	社名変更。	野田
• •	△			

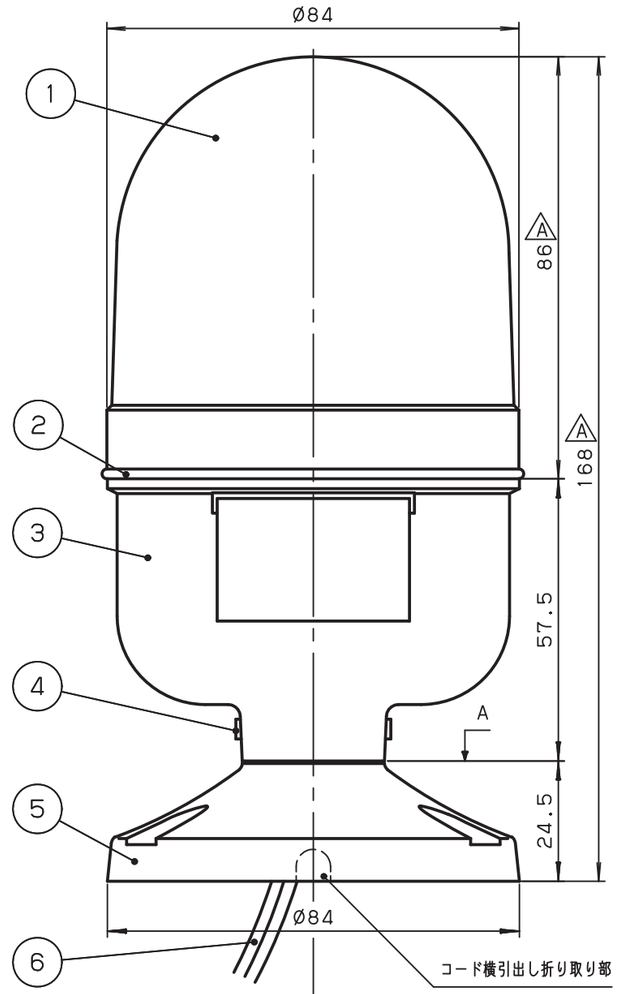

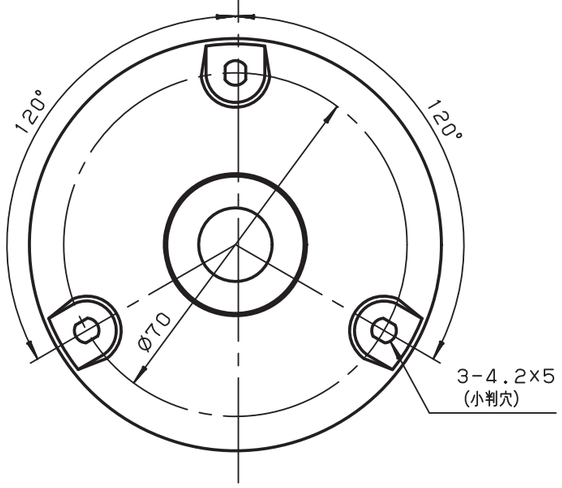

A矢視図

○ 結線図

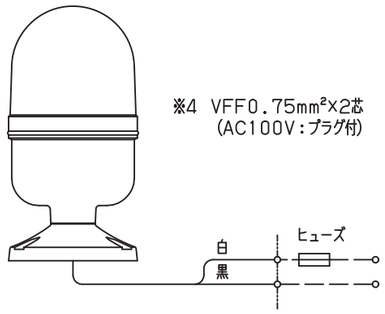

※4 VFF0.75mm²×2芯 (AC100V:プラグ付)

ヒューズ容量
AC/DC12V:1.0A
AC/DC24V:1.0A
AC100V :0.2A
AC200V :0.2A

AC/DC12V
AC/DC24V
AC100V
AC200V

○ 取付穴加工図

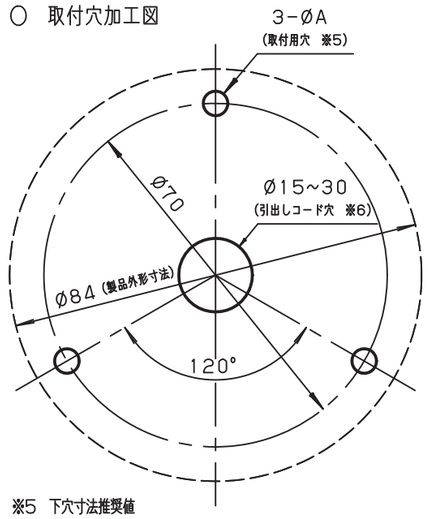

※5 下穴寸法推奨値

使用ねじ	取付面板厚	下穴寸法:ØA	備考
M4小ねじ		Ø5.0	
呼び径4 セルフタップねじ	t=1.0	Ø3.60±0.03	[取付面材質:鋼] の場合
	t=2.0	Ø3.70±0.03	
	t=3.2	Ø3.75±0.03	

※6 引出しコード穴は必要に応じて開けてください。
(AC100Vタイプ:プラグ付の場合はØ25mm以上必要です。)

一般仕様

型式 ※1		LRP- 12∗-A	LRP- 24∗-A	LRP-100∗-A	LRP-200∗-A
電源電圧		AC/DC12V	AC/DC24V	AC100V	AC200V
使用電圧範囲	AC	10.8~13.2V	21.6~26.4V	90~110V	180~220V
	DC	10~15V	19~30V		
定格消費電力		3.0W		4.0W	
突入電流		2.0A		0.2A	
絶縁抵抗 ※2		10MΩ以上 (DC500Vメガにて)			
耐電圧 ※2		AC250V 1分間		AC1kV 1分間	AC1.5kV 1分間
使用LED		超高輝度パワーLED			
使用周囲温度		−10°C~50°C			
使用周囲湿度		35%~85%RH (結露なきこと)			
使用雰囲気		腐食性ガスのないこと			
閃光速度 ※3		140min⁻¹			
保護特性		IP43 (正方向取付時)			
色調		グローブ:赤, 黄, 緑, 青 のうち1色 ボディ:ホワイトグレー			
製品質量		0.3kg		0.5kg	

※1 型式の中の「∗」は、表示色 (赤:R, 黄:Y, 緑:G, 青:B) を表わします。
※2 電源端子と本体ケース間
※3 100V, 200Vタイプは印加電圧に比例して閃光速度が変動します。

NO.	NAME OF PARTS 品名	Co. No. 数量	MTRL 材質	NOTE A REMARK 備考
6	引出しコード	1	結線図参照※4	引出し長さ500mm
5	円形取付台 (PB-101)	1	ABS	UL94HB
4	六角穴付止ネジ	2	SUS	M4
3	ボディ	1	ABS	UL94HB
2	Oリング	1	CR	
1	グローブ	1	PC	UL94HB

TITLE 図名	TYPE 型式	DRAWING. No. 図番
SPECIFICATION 商品仕様図	LRP-A	APDD550B

DESIGN DATE 設計日	CONFIRMED 確認者	SECTION HEAD 部門長	UNIT 単位	SHEET SIZE 図面サイズ	株式会社デジタル
2006.11.29	技術部 11.04.27 稲荷	技術部 11.04.27 西原	mm	A3	DIGITAL ELECTRONICS CORP.
DESIGNED BY 設計者			SCALE 尺度 1:1.25	PROJECTION METHOD 投影方法	Schneider Electric
福井					

様式 D-094C