Date 日付	Symbol 符号	Q'ty 訂正数	Modification 訂正事項	By 訂正者
07•10•12	△ A	1	社名変更	三木
11• 4•12	△ B	−	社名変更、結線図回路図記号訂正	中野
12• 3•23	△ C	1	注意文追加	梅木

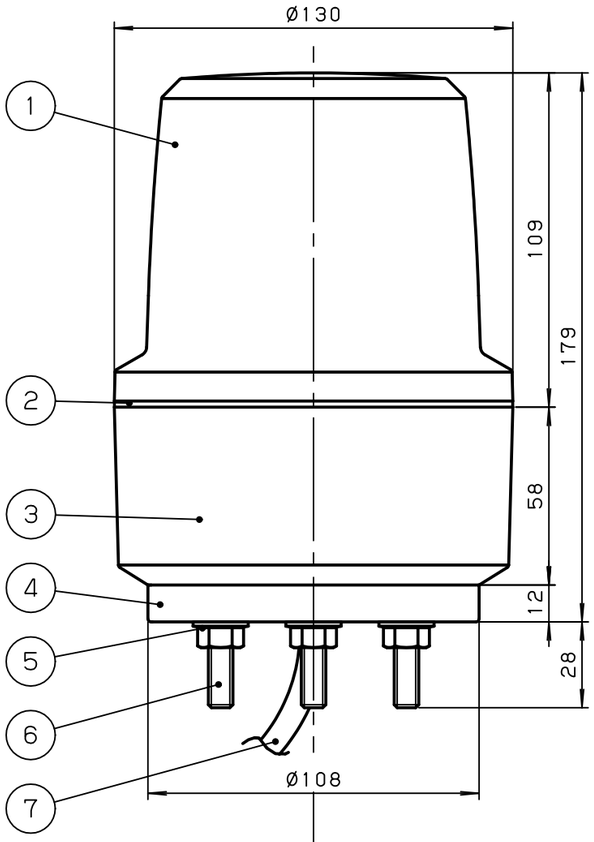

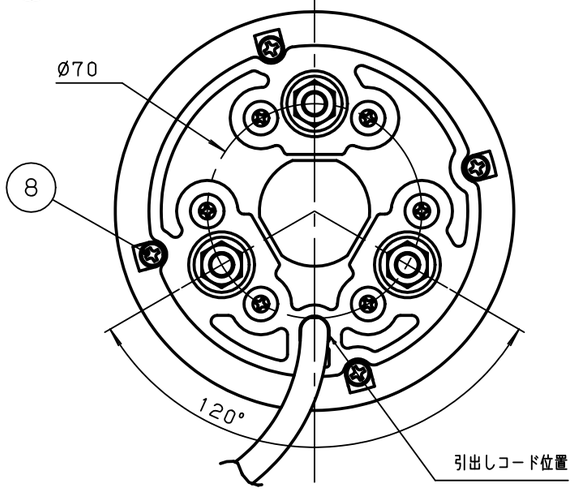

○ 結線図 △B

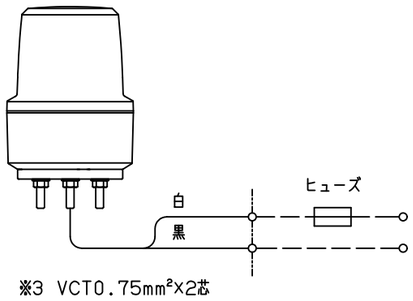

ヒューズ容量
DC12V:1.0A
DC24V:0.5A
DC48V:0.5A

△C 電源線端部は、必ず電源線の外被覆部まで防水処理を施してください。

○ 取付穴加工図

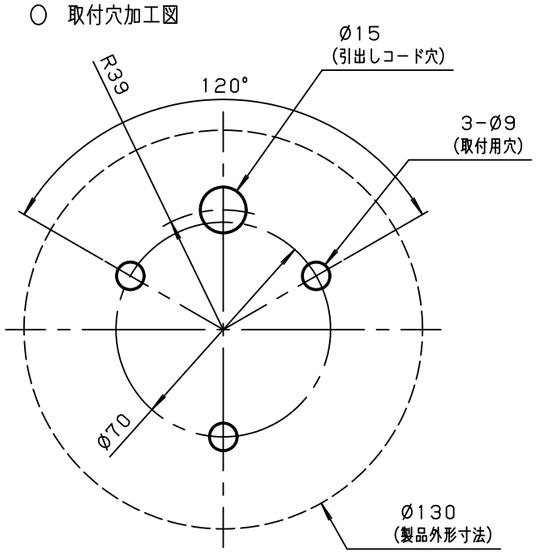

正面位置
(製造銘板位置)

一般仕様

型式 ※1	LRMT−12∗−A	LRMT−24∗−A	LRMT−48∗−A
電源電圧	DC12V	DC24V	DC48V
使用電圧範囲	10~15V	19~30V	35~60V
定格消費電力	3.0W		4.0W
突入電流	2.0A		
絶縁抵抗 ※2	10MΩ以上 (DC500Vメガにて)		
耐電圧 ※2	AC250V 1分間		
使用LED	超高輝度パワーLED		
使用周囲温度	−30°C ~ 50°C		
使用周囲湿度	35%~85%RH (結露のないこと)		
使用雰囲気	腐食性ガスのないこと		
閃光速度	160min⁻¹		
耐振性能	110m/s² {11.2G}		
保護特性	IP66 (耐塵防噴流構造 正方向取付時)		
色調	グローブ, ボディ:赤, 黄のうち1色		
製品質量	0.8kg		

※1 型式の中の「∗」は、表示色 (赤:R, 黄:Y) を表わします。
※2 電源端子と本体ケース間

NO.	NAME OF PARTS 品名	Co. No. 数量	MTRL 材質	NOTE A REMARK 備考
8	グローブ固定ねじ	4	SUS	+なべPタイト 4×40
7	引出しコード	1	結線図参照※3	引出し長さ400mm
6	取付足ボルト	3	SUS	M8
5	皿ばね付き六角ナット・平座金	各3	SUS	M8
4	防振ゴム	1	EPDM	
3	ボディ	1	ABS	
2	グローブパッキン	1	EPDM	
1	グローブ	1	PC	

TITLE 図名	TYPE 型式	DRAWING. No. 図番
SPECIFICATION 商品仕様図	LRMT−A	APDD477C

DESIGN DATE 設計日	CONFIRMED 確認者	SECTION HEAD 部門長	UNIT 単位	SHEET SIZE 図面サイズ	株式会社デジタル
2006.1.26	稲荷 12.03.23 俊貴	西原 12.03.23 武志	mm	A3	DIGITAL ELECTRONICS CORP.
DESIGNED BY 設計者			SCALE 尺度 1:2	PROJECTION METHOD 投影方法	Schneider Electric
梅木					

様式 D−094C