Date 日付	Symbol 符号	Q'ty 訂正数	Modification 訂正事項	By 訂正者
07•10•12	△ A	1	社名変更	三木
08•12• 3	△ B	1	12V, 24V電源コード変更。線色変更。	内田
11• 4• 4	△ C	−	社名変更，グローブ材質変更	中野

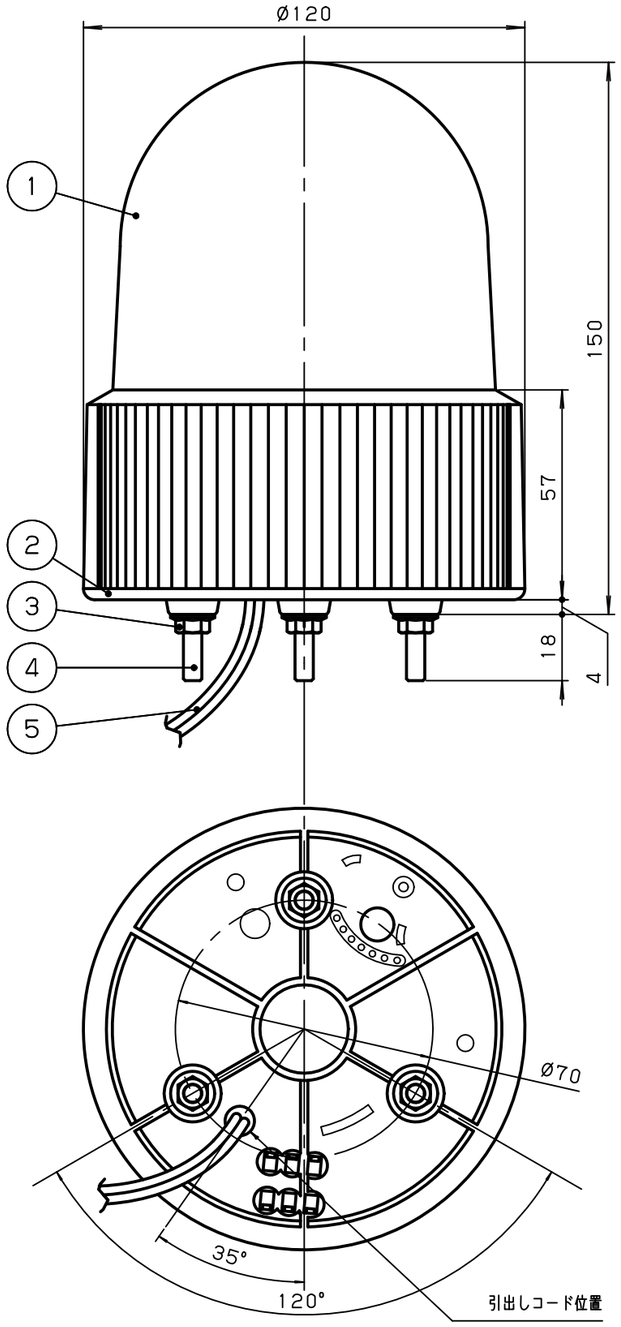

○ 結線図

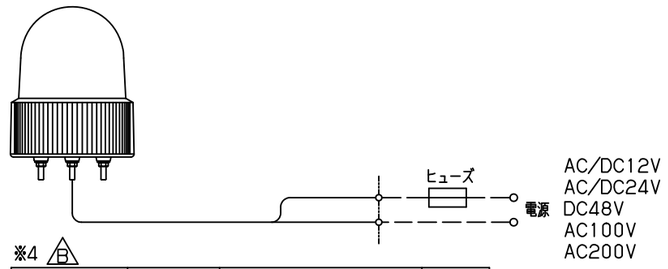

※4 △B

定格電圧	ヒューズ容量	引出しコード	線色
AC/DC12V	1.0A	SPT-1 AWG18×2芯	黒/黒
AC/DC24V	0.5A		
DC48V	0.5A	VFF0.75mm²×2芯 (AC100V：プラグ付)	白/黒
AC100V	0.2A		
AC200V	0.2A		

○ 取付穴加工図

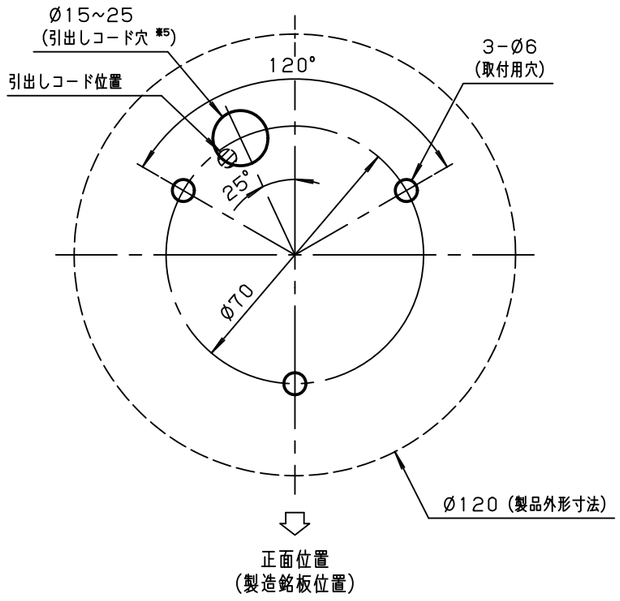

※5 引出しコード穴は必要に応じて開けてください。
(AC100Vタイプ：プラグ付の場合はØ25mm以上必要です。)

一般仕様

型式 ※1	LRLK-12*-A	LRLK-24*-A	LRLK-48*-A	LRLK-100*-A	LRLK-200*-A
電源電圧	AC/DC12V	AC/DC24V	DC48V	AC100V	AC200V
使用電圧範囲	10.8~13.2V	21.6~26.4V	35~60V	90~110V	180~220V
定格消費電力	3.0W		4.0W		
突入電流	2.0A			0.2A	
絶縁抵抗 ※2	10MΩ以上 (DC500Vメガにて)				
耐電圧 ※2	AC250V 1分間			AC1kV 1分間	AC1.5kV 1分間
使用LED	高輝度パワーLED				
使用周囲温度	−10°C~50°C				
使用周囲湿度	35%~85%RH (結露なきこと)				
使用雰囲気	腐食性ガスのないこと				
閃光速度 ※3	140min⁻¹				
保護特性	IP23 (防雨構造 正方向取付け時)				
色調	グローブ：赤，黄，緑，青のいずれか1色 ／ ボディ：黒				
製品質量	0.5kg			0.6kg	

※1 型式の後の「*」は、表示色 (赤：R，黄：Y，緑：G，青：B) を表わします。
※2 電源端子と本体ケース間
※3 100V，200Vタイプは印加電圧に比例して閃光速度が変動します。

NO.	NAME OF PARTS 品名	Co. No. 数量	MTRL 材質	NOTE A REMARK 備考
5	引出しコード	1	結線図参照※4	引出し長さ400mm
4	取付足ボルト	3	SUS	M5
3	セレイト付きフランジナット	3	SUS	M5
2	ボディ	1	ABS	
△C 1	グローブ	1	PC	

TITLE 図名 SPECIFICATION 商品仕様図	TYPE 型式 LRLK-A	DRAWING. No. 図番 APDD473C	
DESIGN DATE 設計日 2006.1.26	CONFIRMED 確認者 技術部 11.04.04 稲荷	SECTION HEAD 部門長 技術部 11.04.04 西原	UNIT 単位 mm
DESIGNED BY 設計者 梅木	SCALE 尺度 1:1	SHEET SIZE 図面サイズ A3	PROJECTION METHOD 投影方法

株式会社デジタル
DIGITAL ELECTRONICS CORP.
Schneider Electric

様式 D-094C