Date 日付	Symbol 符号	Q'ty 訂正数	Modification 訂正事項	By 訂正者
07・10・12	△ A	1	社名変更	三木
11・4・28	△ B	-	社名変更	中野
12・12・11	△ C	1	100V，200V製品質量変更	中野
12・12・20	△ D	1	コネクタ型式変更（NZ32237=>NZ2114）	中野

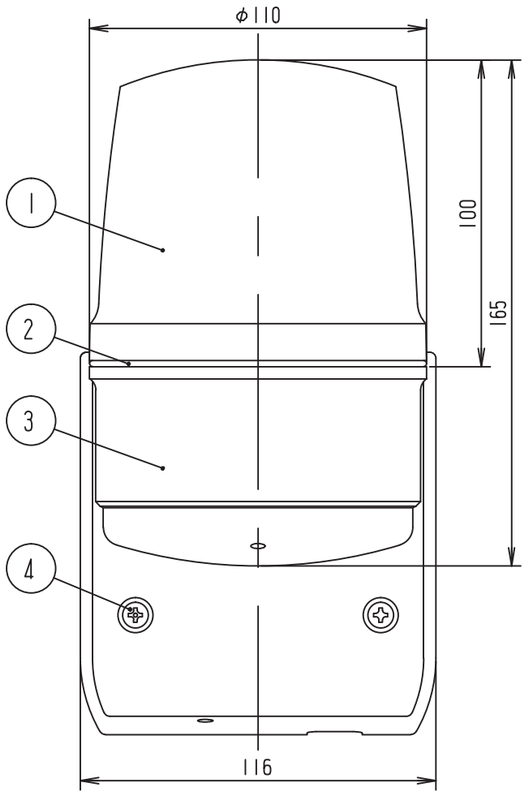

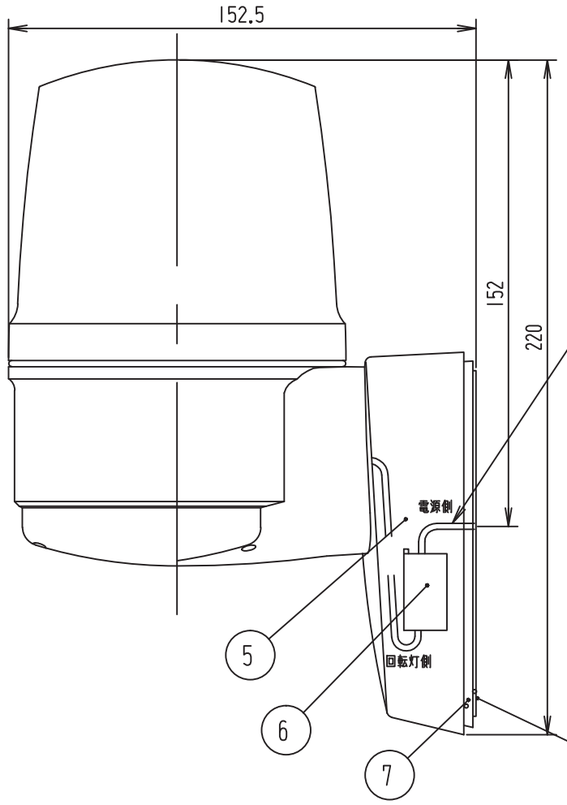

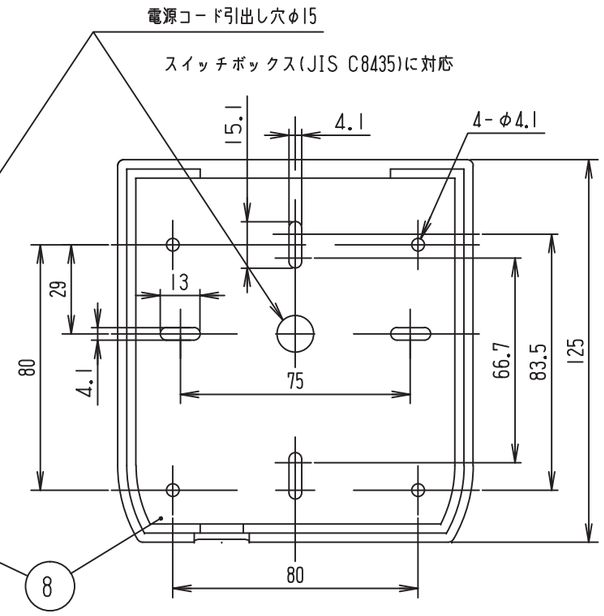

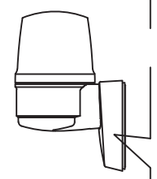

○ 結線図

回転灯側

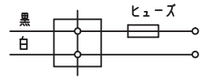

電源
AC/DC12V
AC/DC24V
AC100V
AC200V

[ヒューズ容量 回転灯側]
AC/DC12V：1.0A
AC/DC24V：0.5A
AC100V　：0.2A
AC200V　：0.2A

ブザー側

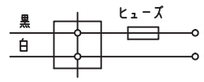

電源
DC12V
AC/DC24V
AC100V
AC200V

[ヒューズ容量 ブザー側]
DC12V　　：3.0A
AC/DC24V：2.0A
AC100V　：1.0A
AC200V　：1.0A

ワンタッチコネクタ
推奨VVFケーブル：φ1.6×2C 又は φ2.0×2C
（先端剥き代：12mm）

推奨撚り線
（付属の棒型端子使用の場合）：0.3mm² ～ 1.65mm²
AWG22 ～ AWG16

一般仕様

型式 ※1	LRSLB-12*-A	LRSLB-24*-A	LRSLB-100*-A	LRSLB-200*-A
電源電圧	DC12V	AC/DC24V	AC100V	AC200V
使用電圧範囲	10.8～13.2V	21.6～26.4V	90～110V	180～220V
定格消費電力※2	3.0/1.0W		4.0/2.1W	4.0/1.7W
突入電流※2	2.0/1.0A	2.0/0.2A	0.2/1.0A	0.2/2.2A
絶縁抵抗 ※3	10MΩ以上（DC500Vメガにて）			
耐電圧 ※3	AC250V 1分間		AC1kV 1分間	AC1.5kV 1分間
使用LED	超高輝度パワーLED			
使用周囲温度	－10°C～50°C			
使用周囲湿度	35%～85%RH（結露なきこと）			
使用雰囲気	腐食性ガスのないこと			
閃光速度 ※4	140min⁻¹			
電子ブザー音 ※5	4音（連続・断続音/ビブラート　標準・速い）のうちいずれか1音 最大90dB（1m前方にて、70～90dB調節可能）			
保護特性	IP23（防雨構造　正方向取付け時）			
色調	グローブ：赤，黄,緑,青 のうち1色 ボディ,ベース：ホワイトグレー			
製品質量	0.7kg		0.8kg	

C

※1 型式の後の「*」は、表示色（赤：R,黄：Y,緑：G,青：B）を表わします。
※2 「回転灯のみ/ブザーのみ」を表します。
※3 電源端子と本体ケース間
※4 100V,200Vタイプは印加電圧に比例して閃光速度が変動します。
※5 内蔵の音色切替えスイッチで切替え可能。（出荷時は[断続音・ビブラート標準]に設定）

○ 音色一覧表

	音色	音色切替えスイッチ
1	断続音　ビブラート標準（ピピピピ、ピピピピ）	
2	連続音　ビブラート標準（ピピピピピピピピ）	
3	断続音　ビブラート速い（ピー-、ピー-）	
4	連続音　ビブラート速い（ピー-）	

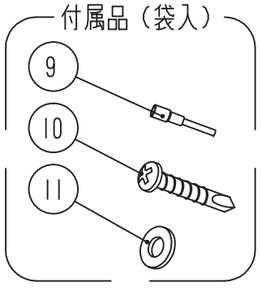

付属品（袋入）

NO.	NAME OF PARTS 品名	Co. No. 数量	MTRL 材質	NOTE A REMARK 備考
11	平座金	3	SUS	4×10×0.8
10	+なべドリルねじ	3	Steel	M4×25,三価クロムクロメートメッキ
9	棒型端子	4		TMEV TC-1.25-11(ニチフ)
8	防水ゴム	1	EPDM	
7	プレート	1	ASA	
6	コネクタ	2		NZ2114(松下) △1
5	ベース	1	ASA	
4	バインドタッピングねじ	2	SUS	4×30
3	ボディ	1	ASA	
2	Oリング	1	CR	
1	グローブ	1	PMMA	

TITLE 図名	TYPE 型式	DRAWING.No. 図番
SPECIFICATION 商品仕様図	LRSLB-A	APDD469D

DESIGN DATE 設計日	CONFIRMED 確認者	SECTION HEAD 部門長	UNIT 単位 mm	SHEET SIZE 図面サイズ A3	株式会社デジタル DIGITAL ELECTRONICS CORP.
2006.1.26		Arai '12.12.20 Kouji			
DESIGNED BY 設計者			SCALE 尺度 1:2	PROJECTION METHOD 投影方法	Schneider Electric
梅木					

様式 D-094C