Date 日付	Symbol 符号	Q'ty 訂正数	Modification 訂正事項	By 訂正者
07・4・24	△ A	1	閃光速度の表現変更。	三木
07・10・12	△ B	1	社名変更	三木
11・05・09	△ C	3	社名変更、ヒューズの回路図記号変更など。	野田
12・12・11	△ D	1	100V，200V製品質量変更	中野

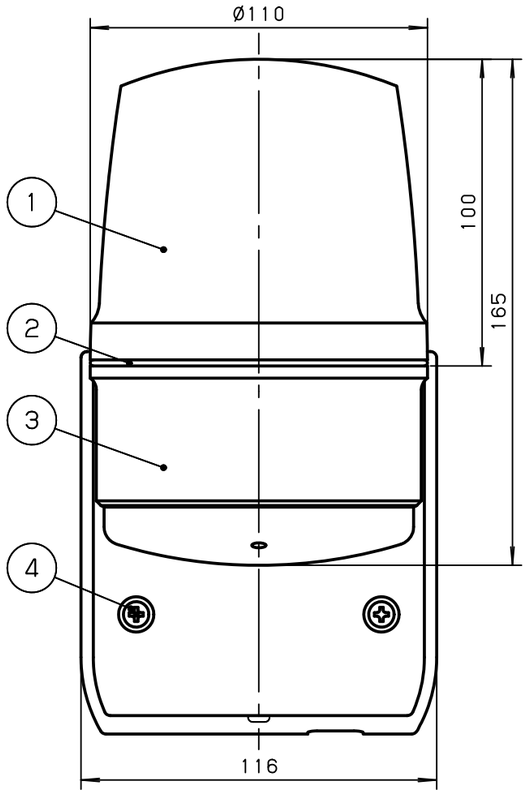

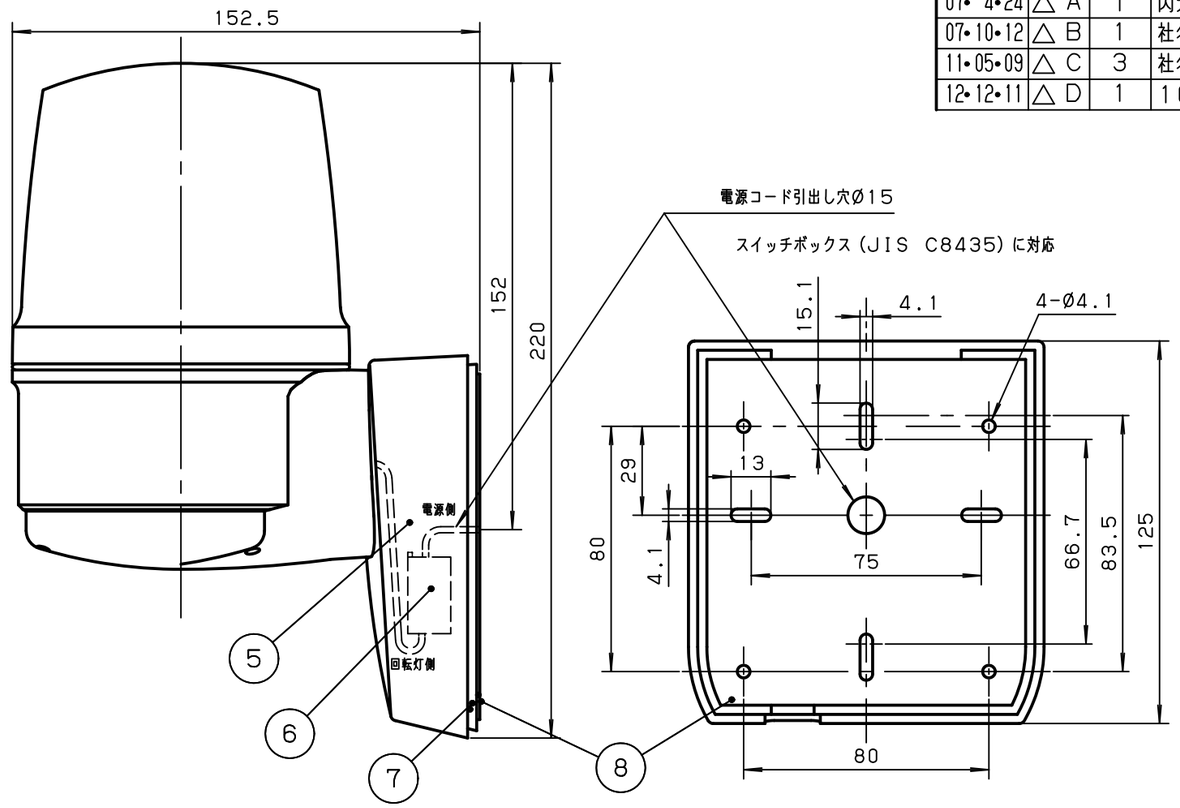

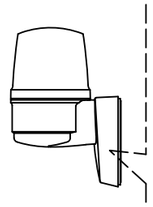

○ 結線図 △C

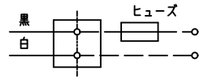

［ヒューズ容量］
AC/DC12V：1.0A
AC/DC24V：0.5A
AC100V　：0.2A
AC200V　：0.2A

ワンタッチコネクタ
推奨VVFケーブル：Ø1.6×2C 又は Ø2.0×2C
（先端剥き代：12mm）
推奨撚り線
（付属の棒型端子使用の場合）：0.3mm² ～ 1.65mm²
AWG22 ～ AWG16

一般仕様

型式 ※1	LRSL-12*-A	LRSL-24*-A	LRSL-100*-A	LRSL-200*-A
電源電圧	AC/DC12V	AC/DC24V	AC100V	AC200V
使用電圧範囲	10.8~13.2V	21.6~26.4V	90~110V	180~220V
定格消費電力	3.0W		4.0W	
突入電流	2.0A		0.2A	
絶縁抵抗 ※2	10MΩ以上（DC500Vメガにて）			
耐電圧 ※2	AC250V 1分間		AC1kV 1分間	AC1.5kV 1分間
使用LED	超高輝度パワーLED			
使用周囲温度	−10°C~50°C			
使用周囲湿度	35%~85%RH（結露なきこと）			
使用雰囲気	腐食性ガスのないこと			
△A 閃光速度 ※3	140min⁻¹			
△C 保護特性	IP54（正方向取付け時）			
色調	グローブ：赤，黄，緑，青　のうち1色 ボディ，ベース：ホワイトグレー			
製品質量	0.7kg		0.8kg	△D

※1　型式の後の「*」は、表示色（赤：R，黄：Y，緑：G，青：B）を表わします。
※2　電源端子と本体ケース間
※3　100V，200Vタイプは印加電圧に比例して閃光速度が変動します。

付属品（袋入）

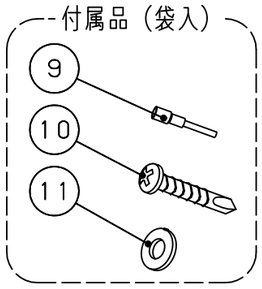

NO.	NAME OF PARTS 品名	Co. No. 数量	MTRL 材質	NOTE A REMARK 備考
11	平座金	3	SUS	4×10×0.8
10	+なべドリルねじ	3	Steel	M4X25，三価クロムクロメートメッキ
9	棒型端子	4		TMEV TC-1.25-11（ニチフ）
8	防水ゴム	1	EPDM	
7	プレート	1	ASA	
6	コネクタ	2		NZ32237（松下）
5	ベース	1	ASA	
4	バインドタッピングねじ	2	SUS	4×30
3	ボディ	1	ASA	
2	Oリング	1	CR	
1	グローブ	1	PMMA	

TITLE 図名	TYPE 型式	DRAWING. No. 図番
SPECIFICATION 商品仕様図	LRSL-A	APDD468D

DESIGN DATE 設計日	CONFIRMED 確認者	SECTION HEAD 部門長	UNIT 単位 mm	SHEET SIZE 図面サイズ A3	株式会社デジタル DIGITAL ELECTRONICS CORP.
2006.1.26	梅木 13.01.15 昭男	西原 13.01.15 武志	SCALE 尺度 1:2	PROJECTION METHOD 投影方法	Schneider Electric
DESIGNED BY 設計者 梅木					

様式 D-094C