Date 日付	Symbol 符号	Q'ty 訂正数	Modification 訂正事項	By 訂正者
08・2・14	△B	3	UL対応のため消費電力、引出しコードの変更。使用電圧範囲DC追記。	北川
08・8・23	△C	1	引出しコード変更に伴い、色表記変更（変更点：白/黒→電圧ごとの表記へ）	増井
11・4・12	△D	－	社名変更	中野

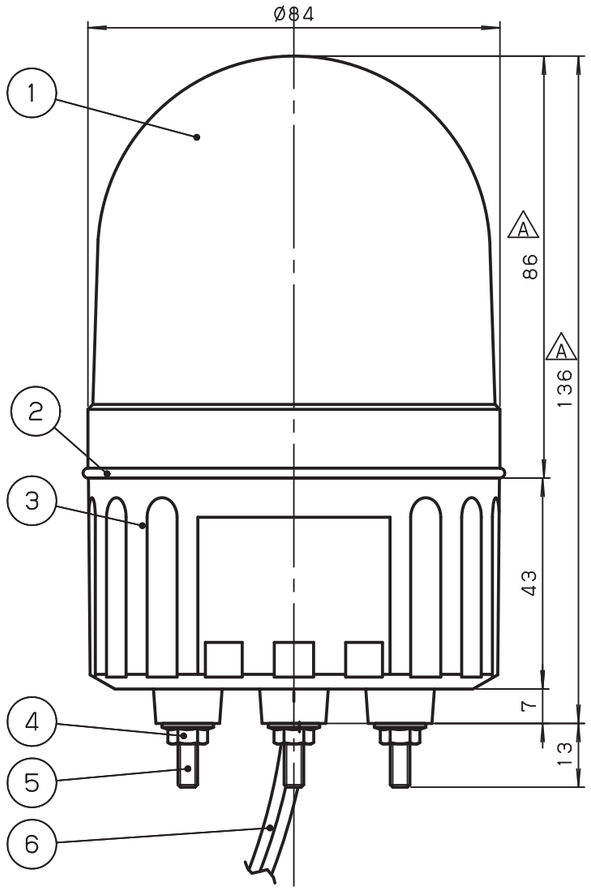

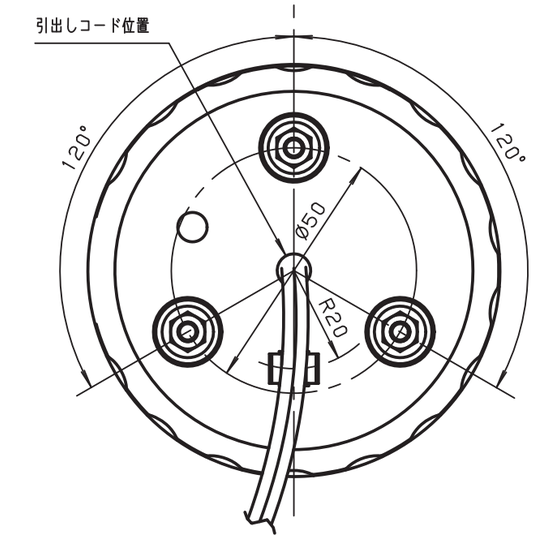

○ 結線図

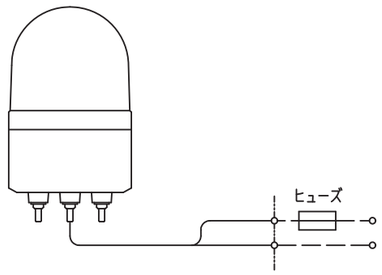

電源 AC/DC12V
AC/DC24V
DC48V（無極性）
AC100V
AC200V

※4 VFF0.75mm²×2芯
（AC100V：プラグ付）
△B SPT-1 AWG18×2芯
（12V、24Vタイプのみ）

△C 線色：12V、24V 黒/黒
48V、200V 白/黒
100V 白/白

ヒューズ容量
AC/DC12V：1.0A
AC/DC24V：0.5A
DC48V ：0.5A
AC100V ：0.2A
AC200V ：0.2A

○ 取付穴加工図

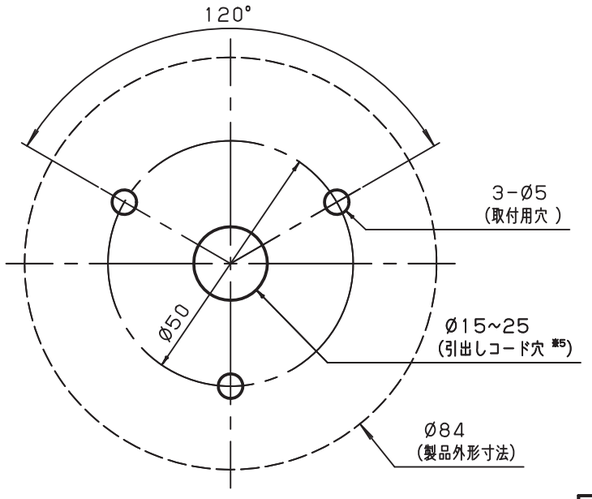

正面位置（製造銘板）

※5 引出しコード穴は必要に応じて開けてください。
（AC100Vタイプ：プラグ付の場合はØ25mm以上必要です。）

一般仕様

型式 ※1		LRX-12*-A	LRX-24*-A	LRX-48*-A	LRX-100*-A	LRX-200*-A
電源電圧		AC/DC12V	AC/DC24V	DC48V	AC100V	AC200V
使用電圧範囲	AC	10.8~13.2V	21.6~26.4V		90~110V	180~220V
△B	DC	10~15V	19~30V	35~60V		
△B 定格消費電力		3.2W		4.0W		
突入電流		2.0A			0.2A	
絶縁抵抗 ※2		10MΩ以上（DC500Vメガにて）				
耐電圧 ※2		AC250V 1分間			AC1kV 1分間	AC1.5kV 1分間
使用LED		超高輝度パワーLED				
使用周囲温度		-10°C~50°C				
使用周囲湿度		35%~85%RH（結露なきこと）				
使用雰囲気		腐食性ガスのないこと				
閃光速度 ※3		140min⁻¹				
保護特性		IP23 （防雨構造 正方向取付時） オプション品「ラバーベース/G-101」装着時：IP65 （耐塵防噴流構造）				
色調		グローブ：赤，黄，緑，青 のうち1色 ボディ：ホワイトグレー				
製品質量		0.3kg			0.5kg	

※1 型式の中の「*」は、表示色（赤：R，黄：Y，緑：G，青：B）を表わします。
※2 電源端子と本体ケース間
※3 100V，200Vタイプは印加電圧に比例して閃光速度が変動します。

NO.	NAME OF PARTS 品名	Co. No. 数量	MTRL 材質	NOTE A REMARK 備考
6	引出しコード	1	結線図参照※4	引出し長さ500mm
5	取付足ボルト	3	SUS	M4
4	セレイト付きフランジナット	3	SUS	M4
3	ボディ	1	ABS	
2	Oリング	1	CR	
1	グローブ	1	PC	

TITLE 図名	TYPE 型式	DRAWING. No. 図番
SPECIFICATION 商品仕様図	LRX-A	APDD464D

DESIGN DATE 設計日	CONFIRMED 確認者	SECTION HEAD 部門長	UNIT 単位	SHEET SIZE 図面サイズ	株式会社デジタル
2006.1.26	技術部 11.04.12 稲荷	技術部 11.04.12 西原	mm	A3	DIGITAL ELECTRONICS CORP.
DESIGNED BY 設計者			SCALE 尺度 1:1.25	PROJECTION METHOD 投影方法	Schneider Electric
梅木					

様式 D-094C