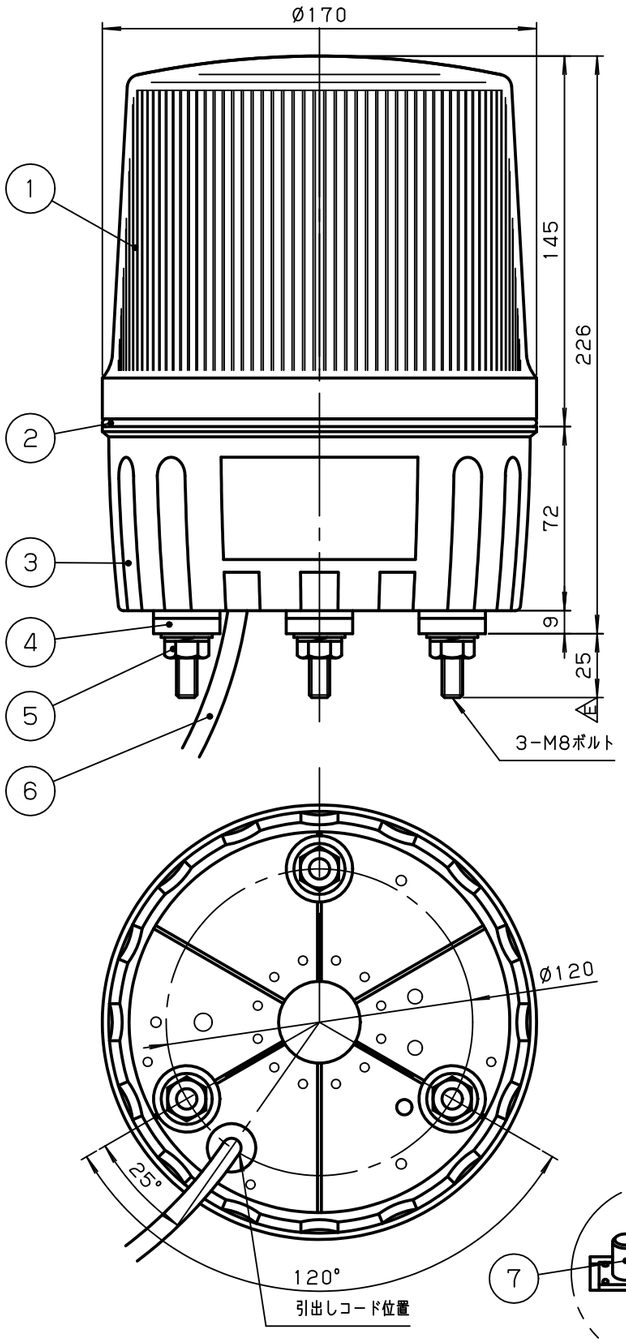

○ 結線図 △D

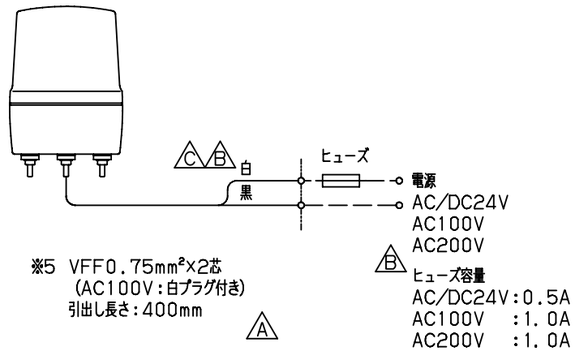

○ 取付穴加工図

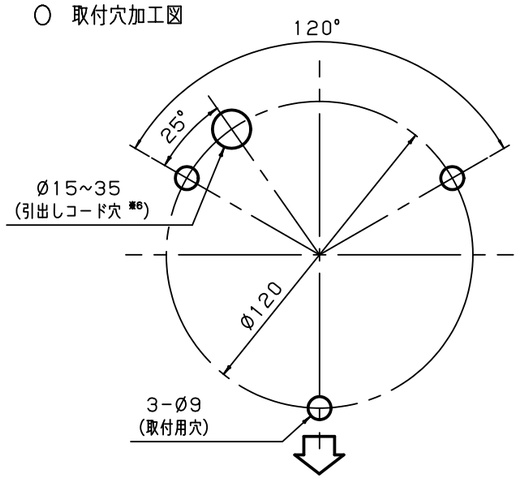

点滅/点灯切換えスイッチ 位置

△B ※6 引出しコード穴は必要に応じて開けてください。
(AC100Vタイプ:プラグ付きの場合はØ25mm以上必要です。)

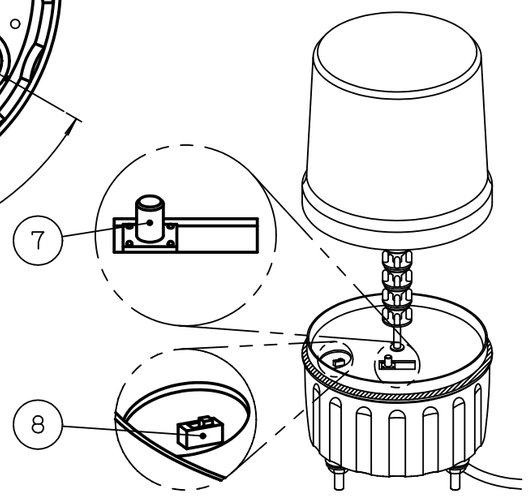

Date 日付	Symbol 符号	Q'ty 訂正数	Modification 訂正事項	By 訂正者
07・11・1	△C	3	社名変更、誤記訂正、表現変更	三木
11・4・6	△D	−	社名変更、結線図回路図記号訂正	中野
12・3・13	△E	1	足ボルト寸法訂正。(30→25)	山本
12・7・26	△F	1	突入電流追加	梅木

一般仕様

型式 ※1		LAL-24*-A	LAL-100*-A	LAL-200*-A
電源電圧		AC/DC24V	AC100V	AC200V
△B 使用電圧範囲		21.6~26.4V	90~110V	180~220V
定格消費電力		4W	8W	8W
△F 突入電流		3.2A	0.4A	0.3A
絶縁抵抗 ※2		10MΩ以上(DC500Vメガにて)		
耐電圧 ※2		AC250V 1分間	AC1kV 1分間	AC1.5kV 1分間
耐ノイズ性		電源ライン間:±1000V 100ns(誤動作なきこと) ±1000V 1μs (破損なきこと)		
使用LED		超高輝度LED		
△A LED寿命		20000時間		
明るさ	24V タイプ	水平方向	赤:1000mcd、黄:1100mcd、緑:1600mcd	
		垂直方向	赤:3000mcd、黄:3800mcd、緑:6200mcd	
	AC タイプ	水平方向	赤: 900mcd、黄:1000mcd、緑:1300mcd	
		垂直方向	赤:2500mcd、黄:3400mcd、緑:5300mcd	
使用周囲温度		−10°C~50°C		
使用周囲湿度		35%~85%RH(結露なきこと)		
使用雰囲気		腐食性ガスのないこと		
△A 点滅速度 ※3、※4		130min⁻¹(調節範囲:100~180min⁻¹)		
耐振性能		70m/s² {7.1G}		
△A 保護特性		IP23 (防雨構造 正方向取り付け時)		
色調		ボディ ;ホワイトグレー グローブ;赤,黄,緑 のうち1色		
製品質量		1.03kg	1.33kg	

※1 型式の後の「*」は、表示色(赤:R,黄:Y,緑:G)を表わします。
※2 電源端子と本体ケース間
※3 出荷時は点滅動作に設定。また、点滅/点灯切換えスイッチにて点滅/点灯の切換え可能。
△A ※4 出荷時は130min⁻¹に設定。また、フラッシングスピードボリュームにて調節可能。

NO.	NAME OF PARTS 品名	Co. No. 数量	MTRL 材質	NOTE A REMARK 備考
8	点滅/点灯切換えスイッチ			
7	フラッシングスピードボリューム	1		
△A 6	引出しコード	1	結線図参照※7	引出し長さ400mm
5	平座金・バネ座金・ナット	各3	SUS	
4	足ゴム	3	CR	
3	ボディ	1	ABS	
2	Oリング	1	CR	
1	グローブ	1	PMMA	

TITLE 図名 SPECIFICATION 商品仕様図	TYPE 型式 LAL-A			DRAWING. No. 図番 APDD250F	
DESIGN DATE 設計日 2002.8.8	CONFIRMED 確認者 中村 12.07.27 謙児	SECTION HEAD 部門長 西原 12.07.27 武志	UNIT 単位 mm	SHEET SIZE 図面サイズ A3	株式会社デジタル DIGITAL ELECTRONICS CORP.
DESIGNED BY 設計者 福井			SCALE 尺度 1:2.4	PROJECTION METHOD 投影方法	Schneider Electric

様式 D-094C