Date 日付	Symbol 符号	Q'ty 訂正数	Modification 訂正事項	By 訂正者
05・6・30	△C		グローブ成型材料変更 PMMA→PC、UL94HB→UL94V2	中川
07・11・6	△D		社名変更、使用電圧範囲表現変更、構造→保護特性	三木
11・4・1	△E		社名変更、結線図表現変更	中野

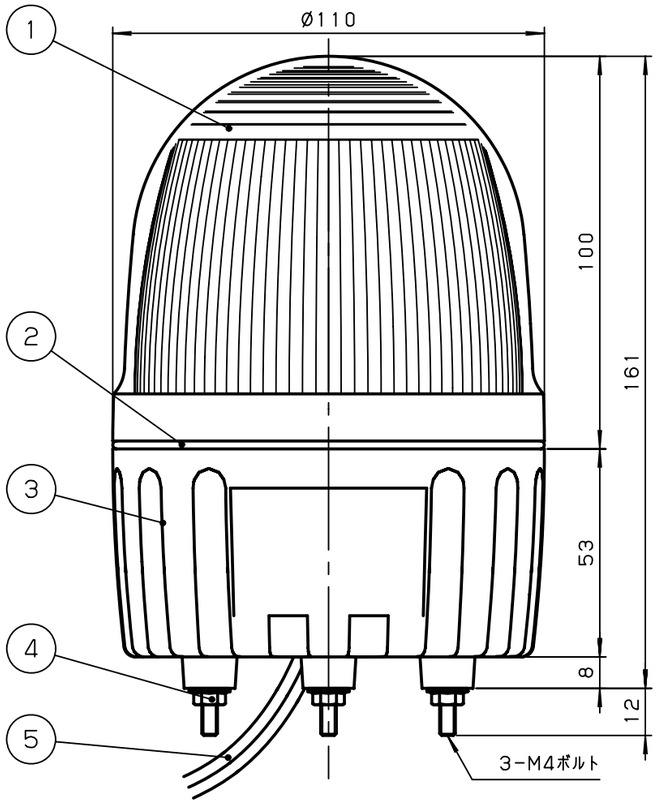

○ 結線図 △C

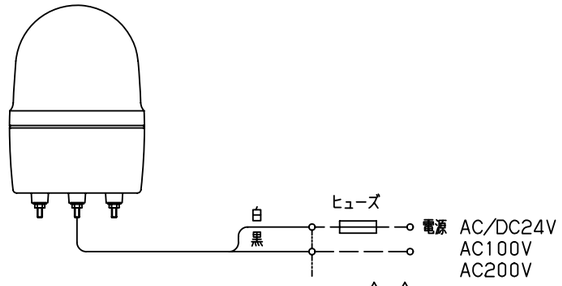

△A ※5 VFF0.75mm²×2芯
(AC100V:白プラグ付き)
引出し長さ:400mm

△B△A ヒューズ容量
AC/DC24V:0.5A
AC100V :1.0A
AC200V :1.0A

○ 取付穴加工図

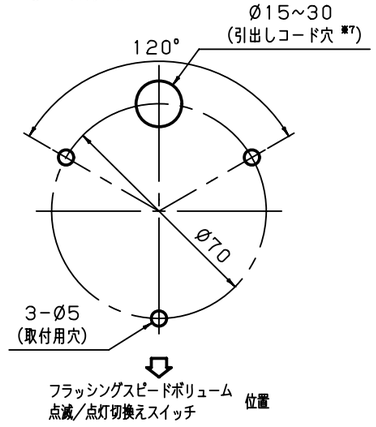

※7 引出しコード穴は必要に応じて開けてください。
(AC100Vタイプ:プラグ付きの場合はØ25mm以上必要です。)

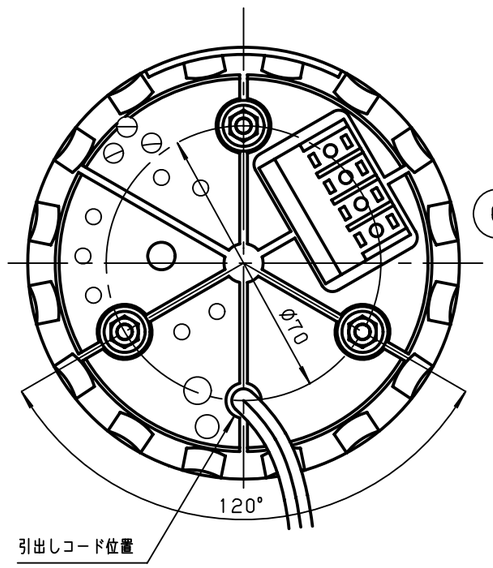

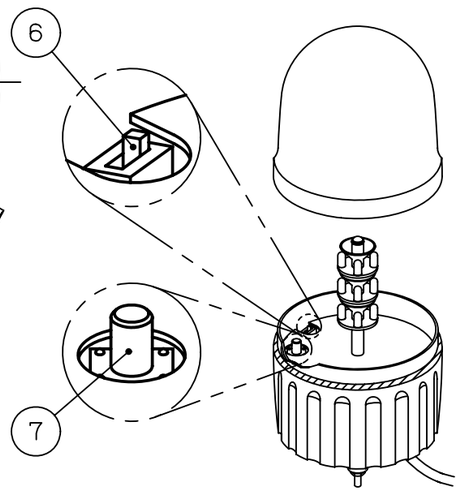

一般仕様

	型式 ※1	LASN-24*-A	LASN-100*-A	LASN-200*-A
	電源電圧	AC/DC24V	AC100V	AC200V
△D	使用電圧範囲	21.6~26.4V	90~110V	180~220V
	定格消費電力	1.7W	4.1W	4.1W
△A	突入電流		400mA	300mA
	絶縁抵抗 ※2	10MΩ以上 (DC500Vメガにて)		
	耐電圧 ※2	AC250V 1分間	AC1kV 1分間	AC1.5kV 1分間
	耐ノイズ性	電源ライン間:±1000V 100ns (誤動作なきこと) ±1000V 1μs (破損なきこと)		
	使用LED	超高輝度LED		
△A	LED寿命	20000時間		
	明るさ 24V タイプ 水平方向	赤: 800mcd、黄: 900mcd、緑:1400mcd		
	明るさ 24V タイプ 垂直方向	赤:2600mcd、黄:3000mcd、緑:4700mcd		
	明るさ AC タイプ 水平方向	赤: 700mcd、黄: 800mcd、緑:1200mcd		
	明るさ AC タイプ 垂直方向	赤:2400mcd、黄:2800mcd、緑:4000mcd		
	使用周囲温度	-10°C~50°C		
	使用周囲湿度	35%~85%RH (結露なきこと)		
	使用雰囲気	腐食性ガスのないこと		
△B△A	点滅速度 ※3、※4	130min⁻¹ (調節範囲:40~590min⁻¹)		
	耐振性能	70m/s² {7.1G}		
△D△A	保護特性	IP23 (防雨構造 正方向取付時)		
	色調	ボディ ;ホワイトグレー グローブ;赤, 黄, 緑 のうち1色		
△B△A	製品質量	0.35kg	0.53kg	

※1 型式の後の「*」は、表示色 (赤:R, 黄:Y, 緑:G) を表わします。
※2 電源端子と本体ケース間
※3 出荷時は点滅動作に設定。また、点滅/点灯切換えスイッチにて点滅/点灯の切換え可能。
△A ※4 出荷時は130min⁻¹に設定。また、フラッシングスピードボリュームにて調節可能。

	NO.	NAME OF PARTS 品名	Co. No. 数量	MTRL 材質	NOTE A REMARK 備考
	7	フラッシングスピードボリューム	1		
	6	点滅/点灯切換えスイッチ	1		
△A	5	引出しコード	1	結線図参照※5	引出し長さ400mm
	4	セレイト付フランジナット	3	SUS	M4
	3	ボディ	1	ABS	
	2	Oリング	1	CR	
△C	1	グローブ	1	PC	UL94V2

TITLE 図名 SPECIFICATION 商品仕様図	TYPE 型式 LASN-A	DRAWING. No. 図番 APDD248E	
DESIGN DATE 設計日 2002.8.2	CONFIRMED 確認者	SECTION HEAD 部門長 技術部 11.04.01 稲荷	UNIT 単位 mm
DESIGNED BY 設計者 福井		SCALE 尺度 1:1	SHEET SIZE 図面サイズ A3
		PROJECTION METHOD 投影方法	株式会社デジタル DIGITAL ELECTRONICS CORP. Schneider Electric

様式 D-094C