付属品

耐圧防爆形パッキン式ケーブルグラウンド

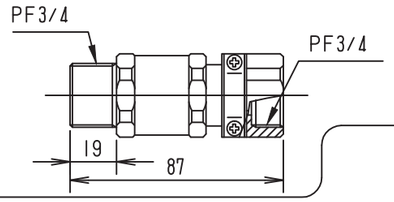

Date 日付	Symbol 符号	Q'ty 訂正数	Modification 訂正事項	By 訂正者	Date 日付	Symbol 符号	Q'ty 訂正数	Modification 訂正事項	By 訂正者
05・2・15	△F		型式検定合格番号変更(旧番号 第C14208号)、12Vタイプ廃止、閃光速度訂正(130⇒140)	福井	99・11・25	△A		全面書きなおし	梅木
06・2・17	△G		誤記訂正、閃光速度公差追記、IP追記	三木	00・2・28	△B		形式認定の改定に伴う変更	石川
07・4・27	△H		社名変更、消費電流→電力、閃光速度表現変更	三木	02・2・28	△C		外観図方向間違いにより、全面書きなおし	福井
11・3・31	△I		社名変更	中野	03・12・18	△D		閃光速度、防爆構造および製品質量の表現変更	北川
18・1・17	△J		社名変更、結線図追記。	中川	04・9・17	△E		廃盤の為、緑・青削除	三木

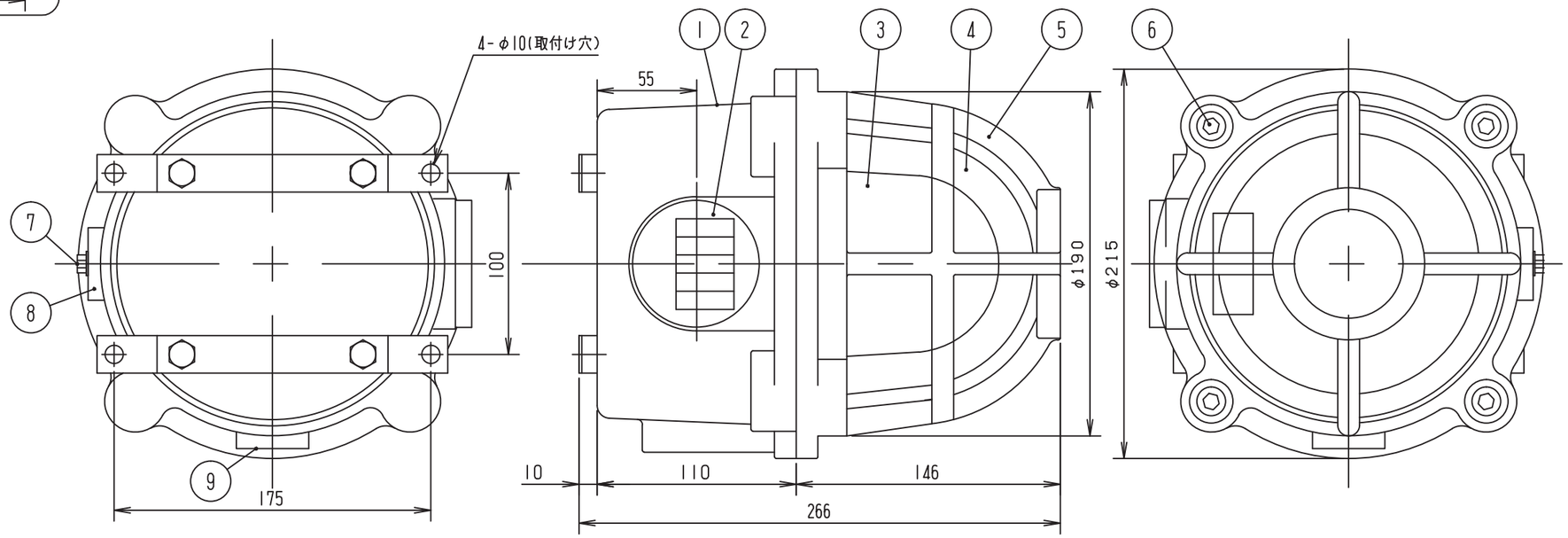

一般仕様

型式	ABL-24	ABL-100	ABL-200	
電源電圧	AC/DC24V	AC100V/110V	AC200V/220V	
使用電圧範囲	21.6～26.4V	90～120V	180～240V	BF
定格消費電力	12W	7W	7W	H
突入電流	5A	1A	0.5A	
使用電球	24V 10W	12V 5W		
	G18,BA15S/19			
閃光速度	140min⁻¹			DFGH
防爆構造	Exd ⅡBT5			D
型式検定合格番号	第TC17095号			BF
耐圧パッキン仕様	材質;クロロプレン/サイズ(内径):φ11			
付属品	耐圧防爆形パッキン式ケーブルグランド(宮木電機製作所製 型式GTV-22) 適合ケーブル範囲;φ9.0～φ11.0			G
色調	ガード及びカバー:シルバー(マンセルN8.0 KMアミラック焼付塗装<さび1回、仕上げ3回>) 回転灯(ASX内蔵):赤,黄のうち1色			E
保護特性	IP65(耐塵防噴流構造)			G
製品質量	7kg			D

△J 結線図

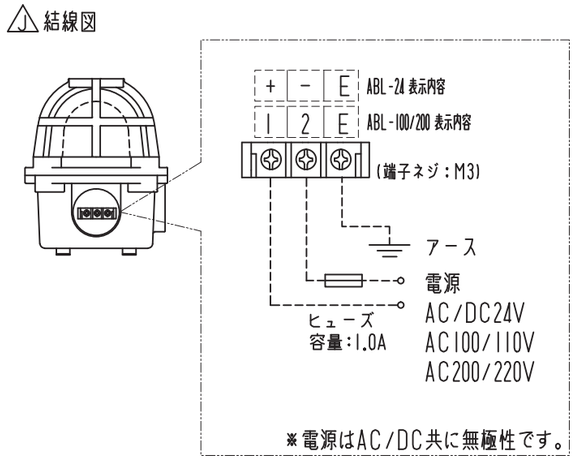

※電源はAC/DC共に無極性です。

NO.	NAME OF PARTS 品名	Co.No. 数量	MTRL 材質	NOTE A REMARK 備考
9	引込み口	1		PF3/4(耐圧パッキン式) (盲プラグ式)
8	引込み口	1		PF3/4(耐圧パッキン式)
7	外部接地端子	1		M5×10(六角ボルト)
6	六角穴付ボルト	4	SUS304	M10×30
5	ガード	1	AC4A	
4	グローブ	1	硬質ガラス	
3	回転灯	1		(ASX型)
2	配線口	1		PF2(盲プラグ付)
1	ケース	1	AC4A	

TITLE 図名	TYPE 型式	DRAWING.No. 図番
SPECIFICATION 商品仕様図	ABL	APDD137J

DESIGN DATE 設計日	CONFIRMED 確認者	SECTION HEAD 部門長	UNIT 単位 mm	SHEET SIZE 図面サイズ A3	
1998.3.5		Arai 2019/01/17 Kouji	SCALE 尺度 1:3	PROJECTION METHOD 投影方法	Schneider Electric
DESIGNED BY 設計者					
石川					

様式 D-094C