Date 日付	Symbol 符号	Q'ty 訂正数	Modification 訂正事項	By 訂正者
'07・10・31	△F	3	社名変更、閃光速度公差削除、誤記訂正	三木
'11・4・20	△G	−	社名変更、廃番色（緑・青）削除	中野
・・	△			

Date 日付	Symbol 符号	Q'ty 訂正数	Modification 訂正事項	By 訂正者
'99・10・18	△A		ＳＩ単位化による全面書き換え	梅木
04・3・12	△B		閃光速度、保護特性および製品質量の表現変更。	北川
04・7・30	△C	6	閃光速度の訂正。材質の表現変更。	北川
'06・9・5	△D	2	ねじＲｏＨＳ対応化、消費電流を消費電力に変更	梅木
'06・10・25	△E	1	突入電流訂正	三木

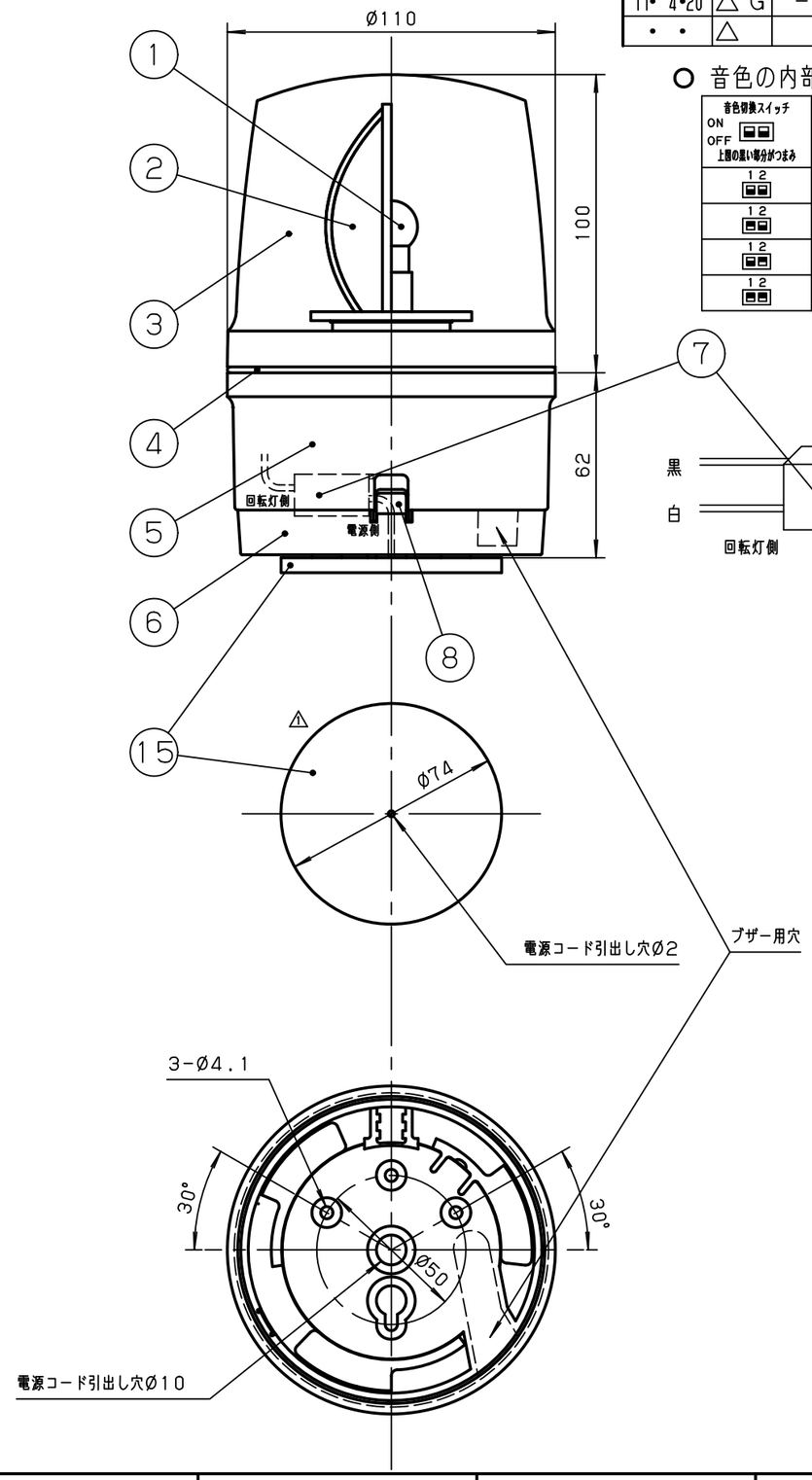

○ 音色の内部微調整

音色切換スイッチ ON OFF 上面の黒い部分がつまみ	音色
1 2	断続音，ビブラート標準（ピピピピ、ピピピピ）
1 2	連続音，ビブラート標準（ピピピピピピピピ）
1 2	断続音，ビブラート速い（ピー、ピー）
1 2	連続音，ビブラート速い（ピー）

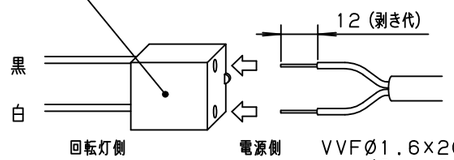

VVFØ1.6×2C
Ø2.0×2C
（撚線（0.3〜1.65mm²，AWG22−16）の場合は、付属の棒型端子を使用してコネクタに挿し込んで下さい）

付属品（袋入）

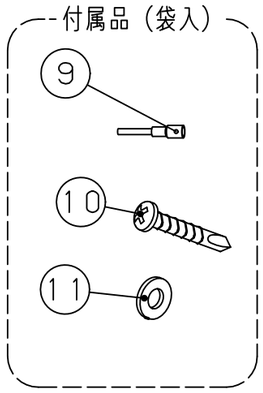

一般仕様

型式 *1	ASGB−24＊	ASGB−100＊	ASGB−200＊
電源電圧	AC/DC24V	AC100V	AC200V
使用電圧範囲	21.6〜26.4V	90〜110V	180〜220V
△D 定格消費電力	12W	7W	
△F△E 突入電流	4A	0.5A	0.3A
絶縁抵抗 *2	10MΩ以上（DC500Vメガにて）		
耐電圧 *2	AC250V 1分間	AC1kV 1分間	AC1.5kV 1分間
使用周囲温度	−10℃〜50℃		
使用周囲湿度	35%〜85%RH（結露なきこと）		
使用電球	24V10W	12V5W	
	G18，BA15S/19		
△F△C△B 閃光速度	140min⁻¹		
電子ブザー音	4音のうちいずれか1音（最大90dB/1m，70〜90dB可変可能）		
△B 保護特性	IP23 （正方向取り付け時）		
色調	ボディ：ホワイトグレー，グローブ：赤，黄のうち1色		
△B 製品質量	0.5kg	0.7kg	

※1 型式の後の「＊」は、表示色（赤：R，黄：Y）を表わします。
※2 電源端子と本体ケース間

NO.	NAME OF PARTS 品名	Co. No. 数量	MTRL 材質	NOTE A REMARK 備考
12	スポンジパット	1	CR独立発泡スポンジ	付属品
11	平座金	3	SUS	4x10x0.8
△D 10	＋なべドリルネジ	3	Steel	M4X25，三価クロムクロメートメッキ
9	棒型端子	4		TMEV TC-1.25-11（ニチフ）
8	ロックキー	1	POM M90	
7	コネクタ	1		NZ32237（松下）
△C 6	ベース	1	ASA	
△C 5	ボディ	1	ASA	
4	Oリング	1	CR	
△C 3	グローブ	1	PMMA	
△C 2	反射鏡	1	PC	真空蒸着メッキ
△C 1	電球	2		予備球1個含

TITLE 図名 SPECIFICATION 商品仕様図	TYPE 型式 ASGB			DRAWING. No. 図番 APDD089G
DESIGN DATE 設計日 1996年 5月 7日	CONFIRMED 確認者 技術部 11.04.20 稲荷	SECTION HEAD 部門長 技術部 11.04.20 西原	UNIT 単位 mm	SHEET SIZE 図面サイズ A3
DESIGNED BY 設計者 木下			SCALE 尺度 1:2	PROJECTION METHOD 投影方法

株式会社デジタル
DIGITAL ELECTRONICS CORP.
Schneider Electric

様式 D-094C