Date 日付	Symbol 符号	Q'ty 訂正数	Modification 訂正事項	By 訂正者
'07・10 30	△D	2	社名変更、閃光速度表現変更	三木
'08・8 22	△E	1	消費電力訂正	三木
'11・4・18	△F	–	社名変更、廃番製品削除	中野
'15・3・25	△G	1	誤記訂正	中川

Date 日付	Symbol 符号	Q'ty 訂正数	Modification 訂正事項	By 訂正者
'04・2 23	△B	·	・保護特性および製品質量の表現変更。回転方向の追記 モーターの変更に伴う閃光速度の変更(130⇒140)	北川
'06・10 25	△C	7	・消費電流→消費電力，使用電圧範囲の表現変更。ネジRoHS対応化。 突入電流訂正。回転数公差追記。ボディ材質変更（AAS→ASA）	三木

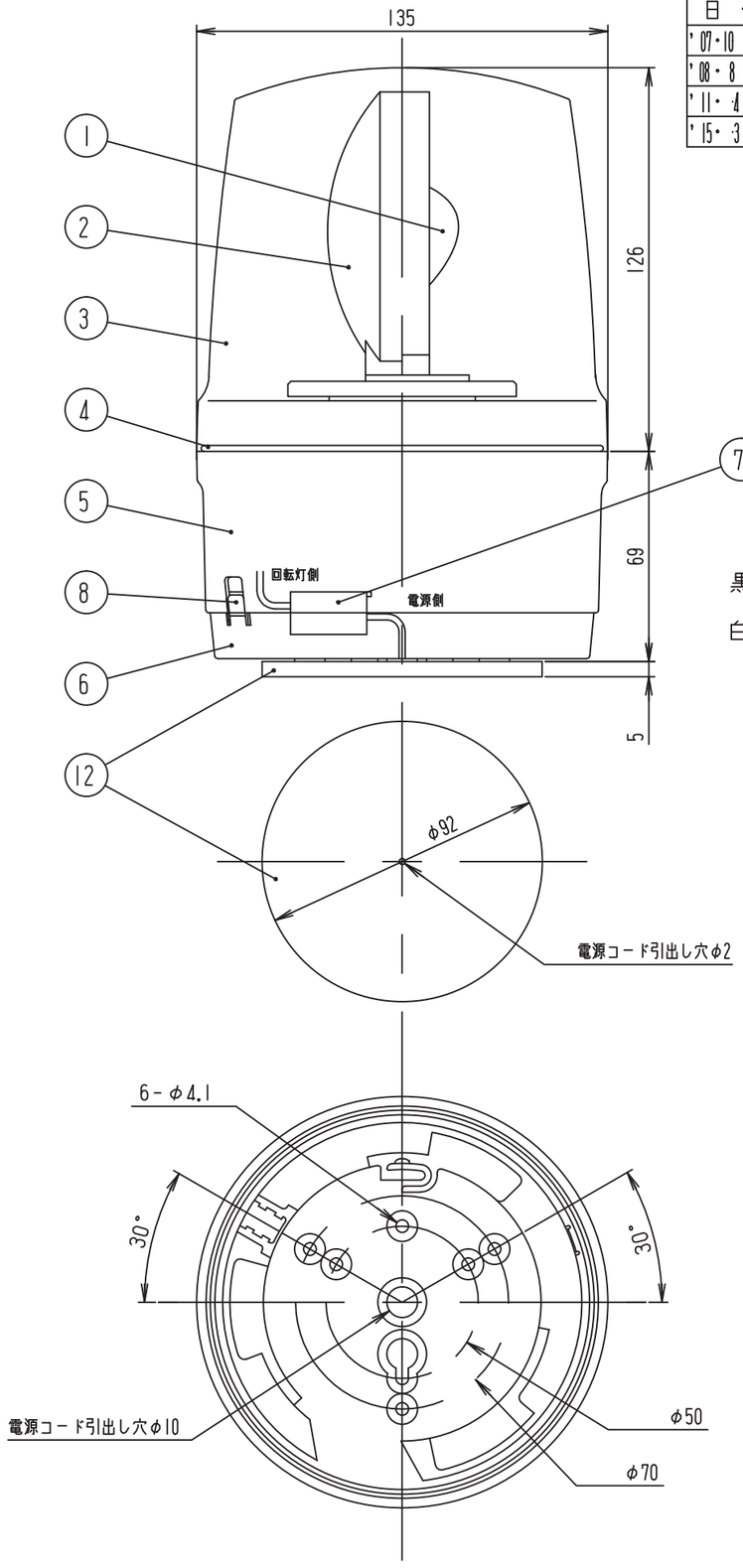

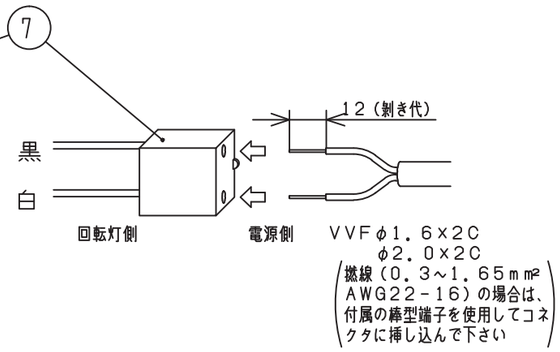

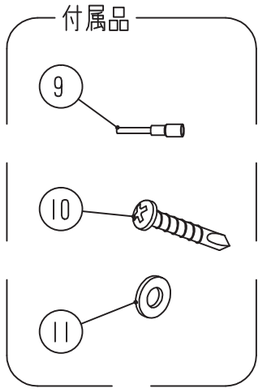

一般仕様

△G	型式 ※1	AMG-100*	AMG-200*
	電源電圧	AC100V	AC200V
△C	使用電圧範囲	90～110V	180～220V
△E△C	定格消費電力	30W	30W
△C	突入電流	3A	1.5A
	絶縁抵抗 ※2	10MΩ以上(DC500Vメガにて)	
	耐電圧 ※2	AC1kV 1分間	AC1.5kV 1分間
	使用周囲温度	-10℃～50℃	
	使用周囲湿度	35%～85%RH(結露なきこと)	
	使用電球	120V 40W	220V 40W
		RP35, BA15D/19	
△D△C△B	閃光速度 ※3	140min⁻¹	
△B	保護特性	IP23 (防雨構造 正方向取り付け時)	
	色調	ボディ:ホワイトグレー,グローブ:赤,黄のうち1色	
△B	製品質量	0.8kg	

※1 型式の後の「*」は、表示色（赤：R,黄：Y)を表わします。
※2 電源端子と本体ケース間
△B ※3 反射鏡は上方より見て反時計回り

NO.	NAME OF PARTS 品名	Co. No. 数量	MTRL 材質	NOTE A REMARK 備考
12	スポンジパット	1	CR独立発泡スポンジ	付属品
11	平座金	6	SUS	4x10x0.8
△C 10	+なべドリルネジ	3	Steel	M4x25,三価クロムクロメートメッキ
9	棒型端子	2	·	TMEV TC-1.25-11(ニチフ)
8	ロックキー	1	POM M90	·
7	コネクタ	1	·	NZ32237(松下)
△C 6	ベース	1	ASA	·
△C 5	ボディ	1	ASA	·
4	Oリング	1	CR	·
3	グローブ	1	ポリカ	·
2	反射鏡	1	ポリカ	真空蒸着メッキ
1	電球	2	·	予備球1個含（付属品）

TITLE 図名 SPECIFICATION 商品仕様図	TYPE 型式 AMG		DRAWING.No. 図番 APDD088G	
DESIGN DATE 設計日 1996年 5月 7日	CONFIRMED 確認者	SECTION HEAD 部門長 Arai '15.03.25 Kouji	UNIT 単位 mm	SHEET SIZE 図面サイズ A3
DESIGNED BY 設計者 木下			SCALE 尺度 1:2	PROJECTION METHOD 投影方法

株式会社デジタル
DIGITAL ELECTRONICS CORP.
Schneider Electric

様式 D-094C