Date 日付	Symbol 符号	Q'ty 訂正数	Modification 訂正事項	By 訂正者
07・5・2	△G	3	社名変更、閃光速度表現変更、ユニクロ→三価クロムクロメートメッキ	三木
08・8・22	△H	1	消費電力訂正。	三木
11・4・18	△I	−	社名変更、廃番製品削除	中野
12・12・12	△J	1	製品質量変更	中野
13・9・2	△K	1	コネクタ品番訂正（訂正前：NZ32237）	中野

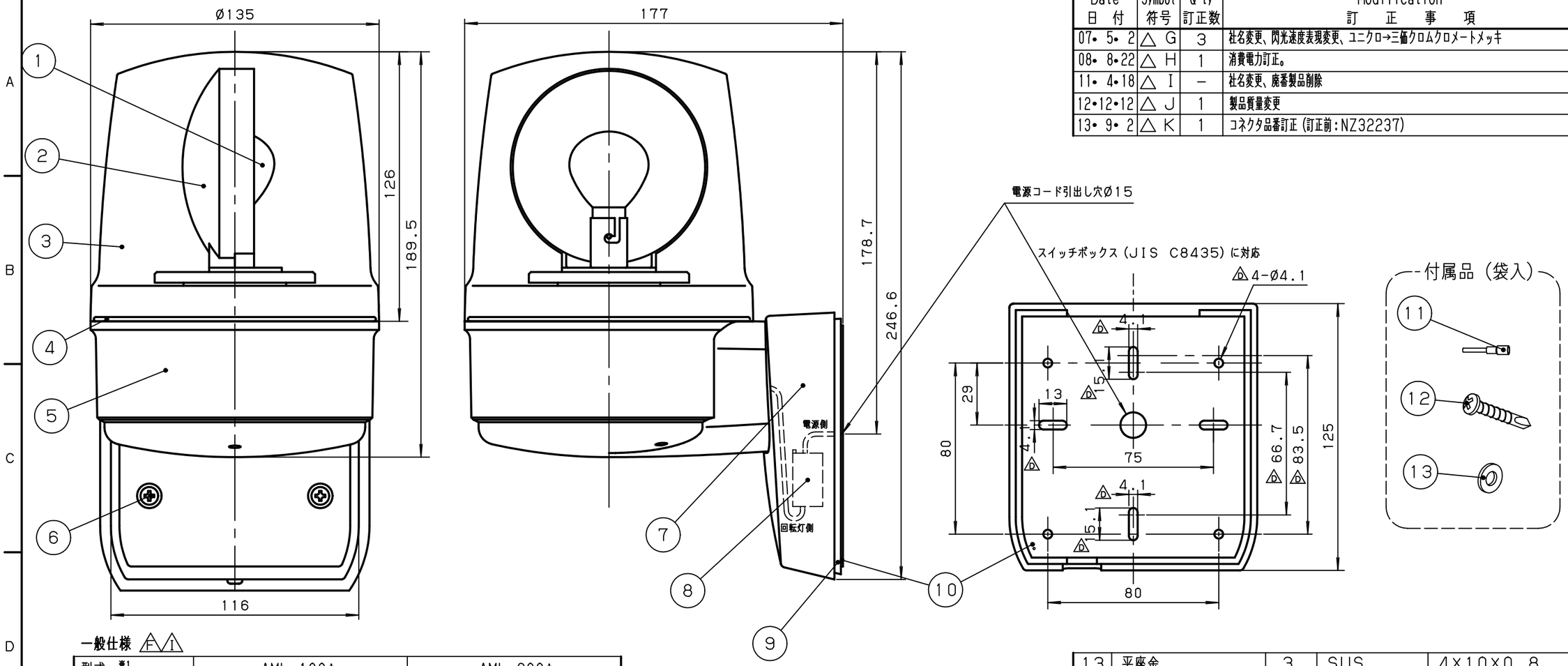

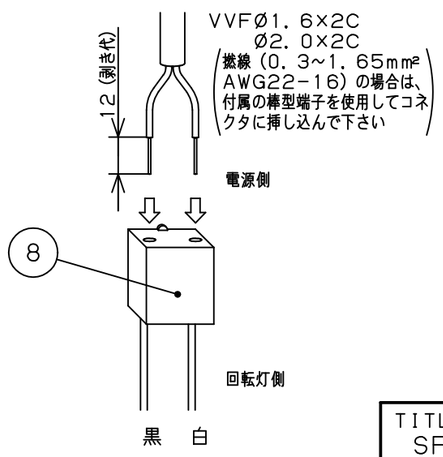

一般仕様 △F △I

型式 ※1	AML-100＊	AML-200＊
電源電圧	AC100V	AC200V
使用電圧範囲	90~110V	180~220V
△H 定格消費電力	30W	
突入電流	3A	1.5A
絶縁抵抗 ※2	10MΩ以上（DC500Vメガにて）	
耐電圧 ※2	AC1kV 1分間	AC1.5kV 1分間
使用電球	120V 40W	220V 40W
	RP35, BA15D/19	
△G △C 閃光速度	140min⁻¹	
使用周囲温度	−10°C~50°C	
使用周囲湿度	35%~85%RH（結露なきこと）	
使用雰囲気	腐食性ガスのないこと	
△B 保護特性	IP54 （正方向取り付け時）	
色調	ボディ：ホワイトグレー，グローブ：赤，黄のうち1色	
△J △B 製品質量	0.8kg	

※1 型式の後の「＊」は、表示色（赤：R，黄：Y）を表わします。
※2 電源端子と本体ケース間

	NO.	NAME OF PARTS 品名	Co. No. 数量	MTRL 材質	NOTE A REMARK 備考
	13	平座金	3	SUS	4×10×0.8
△G	12	＋なべドリルネジ	3	Steel	M4×25，三価クロムクロメートメッキ
	11	棒型端子	4		TMEV TC-1.25-11（ニチフ）
	10	防水ゴム	1	EPDM	
△C	9	プレート	1	ASA	
△K △C	8	コネクタ	1		NZ2114（パナソニック）
△C	7	ベース	1	ASA	
△E	6	バインドタップP	2	SUS	M4×30
△C	5	ボディ	1	ASA	
	4	Oリング	1	CR	
△C	3	グローブ	1	PC	
△C	2	反射鏡	1	PC	真空蒸着メッキ
	1	電球	2		予備球1個含

TITLE 図名 SPECIFICATION 商品仕様図	TYPE 型式 AML		DRAWING. No. 図番 APDD087K
DESIGN DATE 設計日 1996年 5月 7日	CONFIRMED 確認者 高階 13/09/02 賢司	SECTION HEAD 部門長 華英 2013/09/03 正和	UNIT 単位 mm / SHEET SIZE 図面サイズ A3 / SCALE 尺度 1:2 / PROJECTION METHOD 投影方法
DESIGNED BY 設計者 木下			株式会社デジタル DIGITAL ELECTRONICS CORP. Schneider Electric

様式 D-094C