Date 日付	Symbol 符号	Q'ty 訂正数	Modification 訂正事項	By 訂正者
'06 9・5	△ D	2	ねじRoHS対応化、消費電流を消費電力に変更	梅木
'06 10・25	△ E	1	突入電流訂正	三木
'07 10・31	△ F	3	社名変更、閃光速度公差削除、誤記訂正	三木
'11 4・11	△ G	−	社名変更、廃番色削除	中野

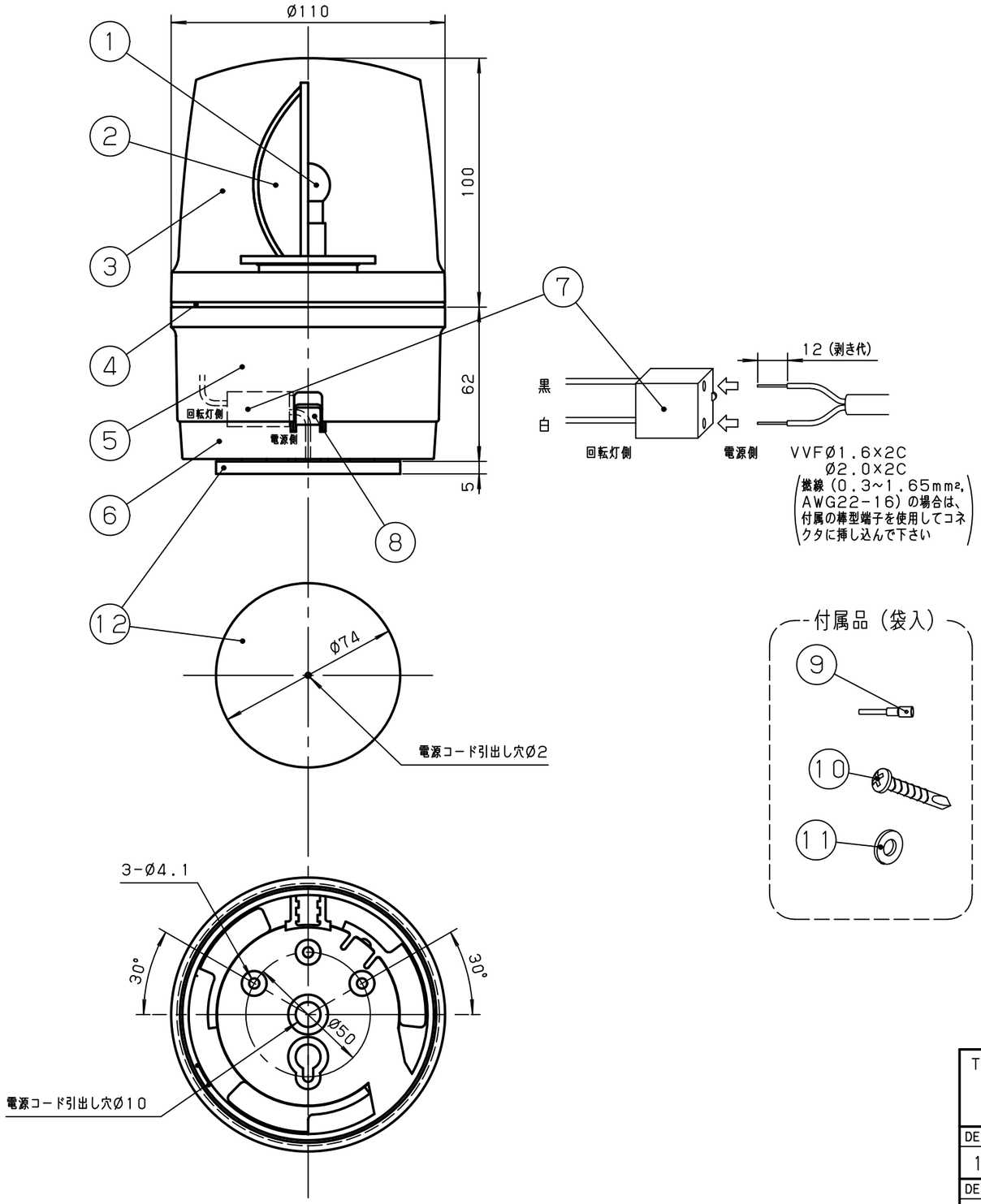

一般仕様

型式 *1	ASG-24*	ASG-100*	ASG-200*
電源電圧	AC/DC24V	AC100V	AC200V
使用電圧範囲	21.6~26.4V	90~110V	180~220V
△F △D 定格消費電力	12W	7W	
△E 突入電流	4A	1A	0.5A
絶縁抵抗 *2	10MΩ以上（DC500Vメガにて）		
耐電圧 *2	AC250V 1分間	AC1kV 1分間	AC1.5kV 1分間
使用周囲温度	−10℃~50℃		
使用周囲湿度	35%~85%RH（結露なきこと）		
使用電球	24V10W	12V5W	
	G18，BA15S/19		
△F △C △B 閃光速度	140min⁻¹		
△C 保護特性	IP23 （防雨構造 正方向取付け時）		
△G 色調	ボディ：ホワイトグレー，グローブ：赤，黄のうち1色		
△B 製品質量	0.5kg	0.7kg	

△G ※1 型式の後の「*」は、表示色（赤：R，黄：Y）を表わします。
※2 電源端子と本体ケース間

	NO.	NAME OF PARTS 品名	Co. No. 数量	MTRL 材質	NOTE A REMARK 備考
	12	スポンジパット	1	CR独立発泡スポンジ	付属品
	11	平座金	3	SUS	4×10×0.8
△D	10	+なべドリルネジ	3	Steel	M4X25，三価クロムクロメートメッキ
	9	棒型端子	4		TMEV TC-1.25-11（ニチフ）
	8	ロックキー	1	POM M90	
	7	コネクタ	1		NZ32237（松下）
△C	6	ベース	1	ASA	
△C	5	ボディ	1	ASA	
	4	Oリング	1	CR	
△C	3	グローブ	1	PMMA	
△C	2	反射鏡	1	PC	真空蒸着メッキ
△C	1	電球	2		予備球1個含

TITLE 図名 SPECIFICATION 商品仕様図	TYPE 型式 ASG			DRAWING. No. 図番 APDD086G
DESIGN DATE 設計日 1996年 5月 7日	CONFIRMED 確認者 技術部 11.04.11 稲荷	SECTION HEAD 部門長 技術部 11.04.11 西原	UNIT 単位 mm	SHEET SIZE 図面サイズ A3
DESIGNED BY 設計者 木下			SCALE 尺度 1:2	PROJECTION METHOD 投影方法

株式会社デジタル
DIGITAL ELECTRONICS CORP.
Schneider Electric

様式 D-094C