| Date 日付 | Symbol 符号 | Q'ty 訂正数 | Modification 訂正事項 | By 訂正者 |
|---|---|---|---|---|
| '07・11・16 | △L | − | 社名変更、廃番色（緑・青）削除 | 中野 |
| '12・12・11 | △M | 1 | 100V, 200V製品質量変更 | 中野 |

| Date 日付 | Symbol 符号 | Q'ty 訂正数 | Modification 訂正事項 | By 訂正者 |
|---|---|---|---|---|
| '01・4・2 | △C | 2 | 誤記訂正 | 石川 |
| '03・9・20 | △D | 1 | 閃光速度変更 | 北川 |
| '03・12・11 | △E | | 製品重量、構造および閃光速度の表現変更。 | 北川 |
| '04・7・30 | △F | 6 | 材質の表現変更および誤記訂正。 | 北川 |
| '04・11・27 | △G | 8 | プレート寸法訂正 | メルツ |
| '05・11・1 | △H | 1 | 材質変更（Steel⇒SUS）、ダクロマイズド防錆処理　削除 | 中川 |
| '06・9・5 | △I | 2 | ねじRoHS対応化、消費電流を消費電力に変更、12Vタイプ追加 | 梅木 |
| '06・10・25 | △J | 1 | 突入電流訂正 | 三木 |
| '07・11・16 | △K | 3 | 社名変更、閃光速度公差削除、誤記訂正 | 三木 |

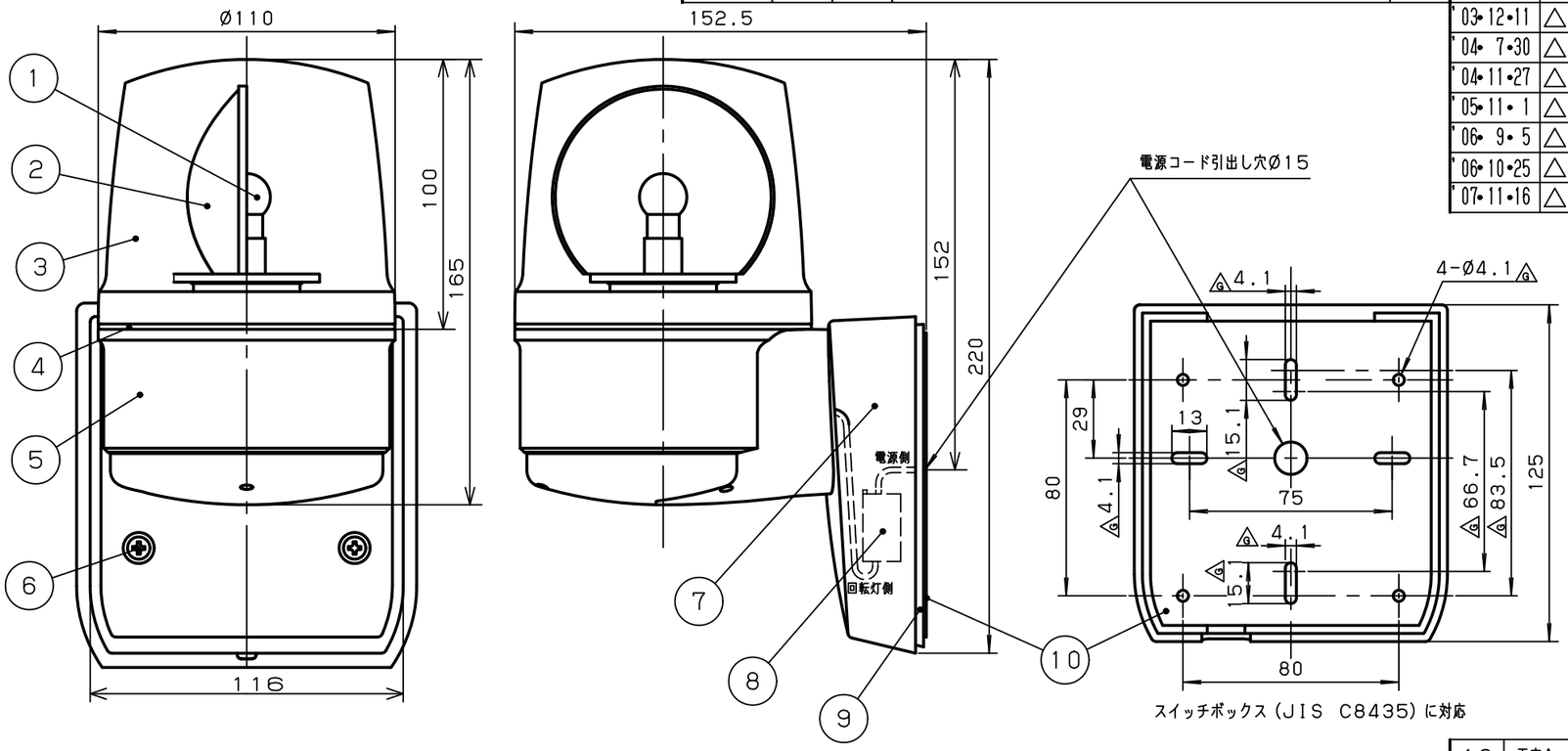


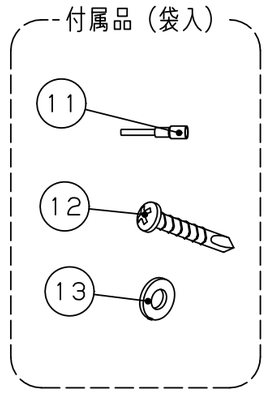


一般仕様 △I

| 型式 *1 | ASL-24* | ASL-100* | ASL-200* | |
|---|---|---|---|---|
| 電源電圧 | AC/DC24V | AC100V | AC200V | |
| 使用電圧範囲 | 21.6~26.4V | 90~110V | 180~220V | |
| 定格消費電力 | 12W | 7W | | △I △K |
| 突入電流 | 4A | 1A | 0.5A | △J |
| 絶縁抵抗 *2 | 10MΩ以上（DC500Vメガにて） | | | |
| 耐電圧 *2 | AC250V 1分間 | AC1kV 1分間 | AC1.5kV 1分間 | |
| 使用周囲温度 | −10℃~50℃ | | | |
| 使用周囲湿度 | 35%~85%RH（結露なきこと） | | | |
| 使用電球 | 24V10W | 12V5W | | |
| | G18, BA15S/19 | | | |
| 閃光速度 | 140min⁻¹ | | | △B △D △E △K |
| 保護特性 | IP54　（正方向取り付け時） | | | △E |
| 色調 | ボディ：ホワイトグレー，グローブ：赤，黄のうち1色 | | | |
| 製品質量 | 0.7kg | 0.8kg | | △E △M |

※1　型式の後の「*」は、表示色（赤：R，黄：Y）を表わします。　　※2　電源端子と本体ケース間

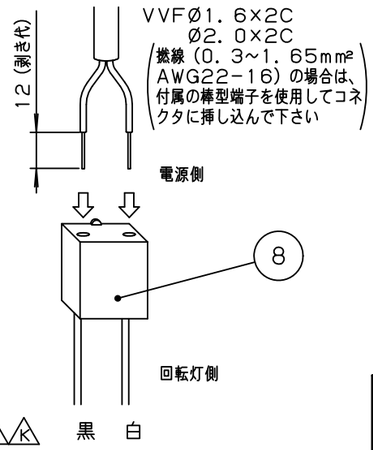


| | NO. | NAME OF PARTS 品名 | Co. No. 数量 | MTRL 材質 | NOTE A REMARK 備考 |
|---|---|---|---|---|---|
| | 13 | 平座金 | 3 | SUS | 4×10×0.8 |
| △I △C | 12 | +なべドリルねじ | 3 | Steel | M4×25，三価クロムクロメートメッキ |
| | 11 | 棒型端子 | 4 | | TMEV TC-1.25-11（ニチフ） |
| | 10 | 防水ゴム | 1 | EPDM | |
| △F | 9 | プレート | 1 | ASA △B | |
| | 8 | コネクタ | 1 | | NZ32237（松下） |
| △F | 7 | ベース | 1 | ASA | |
| △H △C | 6 | バインドタッピングねじ | 2 | SUS | 4×30 |
| △F | 5 | ボディ | 1 | ASA | |
| | 4 | Oリング | 1 | CR | |
| △F | 3 | グローブ | 1 | PMMA | |
| △F | 2 | 反射鏡 | 1 | PC | 真空蒸着メッキ |
| △F | 1 | 電球 | 2 | | 予備球1個含 |

| TITLE 図名 | TYPE 型式 | DRAWING. No. 図番 |
|---|---|---|
| SPECIFICATION 商品仕様図 | ASL | APDD085M |

| DESIGN DATE 設計日 | CONFIRMED 確認者 | SECTION HEAD 部門長 | UNIT 単位 | SHEET SIZE 図面サイズ | 株式会社デジタル |
|---|---|---|---|---|---|
| 1996年 5月 7日 | 梅木 13.01.15 昭男 | 西原 13.01.15 武志 | mm | A3 | DIGITAL ELECTRONICS CORP. |
| DESIGNED BY 設計者 | | | SCALE 尺度 1:2.22 | PROJECTION METHOD 投影方法 | Schneider Electric |
| 木下 | | | | | |

様式 D-094C