Date 日付	Symbol 符号	Q'ty 訂正数	Modification 訂正事項	By 訂正者
05•12•28	△ G	1	誤記訂正（NBR→CR）	梅木
06• 1•10	△ H	3	製品固定用ナットを変更、閃光速度誤差追加、消費電流を電力に変更	梅木
06•10•25	△ I	2	突入電流・ヒューズ容量訂正	三木
07•10•31	△ J	2	社名変更、閃光速度公差削除	三木
11• 4•20	△ K	2	社名変更、廃番製品削除、結線図回路図記号訂正	中野

Date 日付	Symbol 符号	Q'ty 訂正数	Modification 訂正事項	By 訂正者
99•11•22	△ A		DC48V追加、突入電流訂正	梅木
01• 5•22	△ B		48Vタイプ、バッテリーフォークリフト対策の為、使用電球（48V10W ⇒ 55V10W）変更	福井
01•11•20	△ C		誤記入修正・結線図追加	福井
04• 2• 2	△ D	5	閃光速度、ヒューズ容量、保護特性、電源線及び製品質量の表現変更	メルツ
04• 7•30	△ E	3	材質の表現変更。閃光速度の訂正（130min⁻¹ ⇒ 140min⁻¹）	北川
04•11• 8	△ F	3	ヒューズ容量、寸法訂正。	メルツ

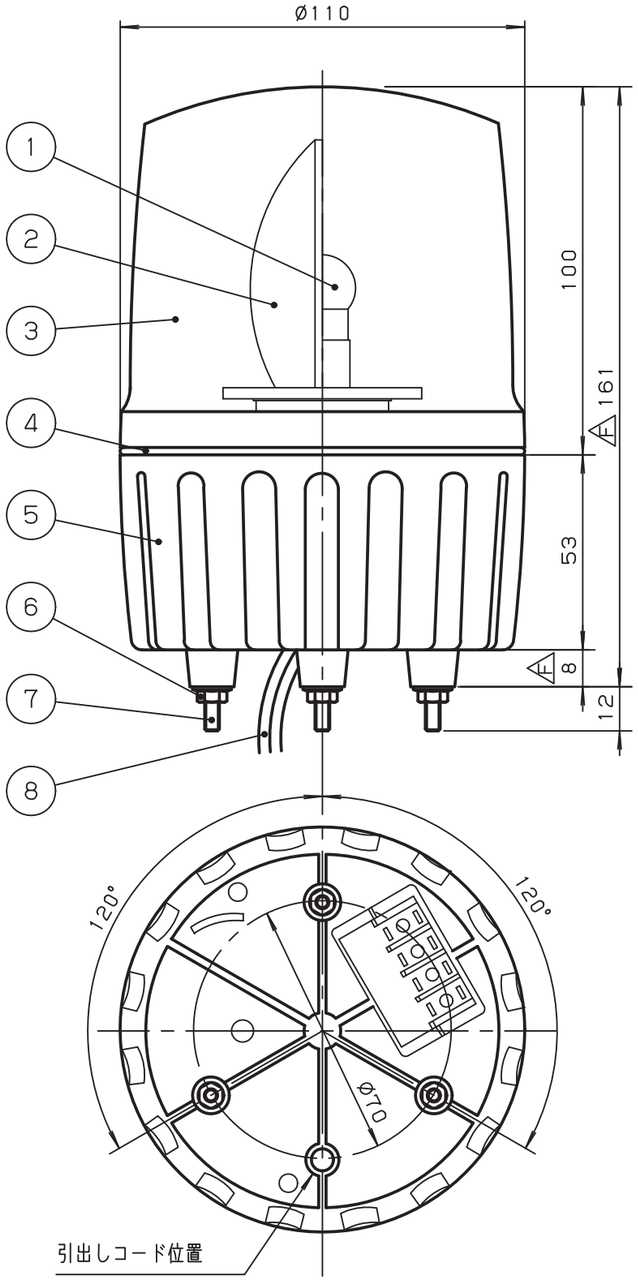

△K△C ○ 結線図

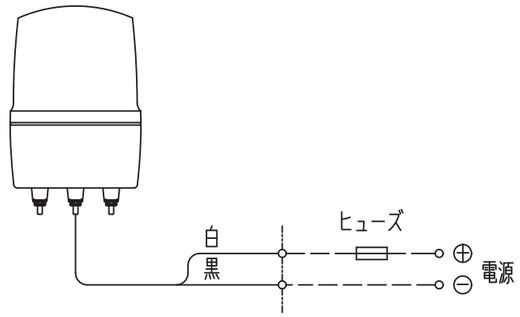

※3 VFF 0.75mm²X2芯
AC100Vタイプ：プラグ付（白）

△D △E △I ヒューズ容量
AC/DC 24V：4.0A
AC100V：1.0A
AC200V：1.0A

△H ○ 取付穴加工図

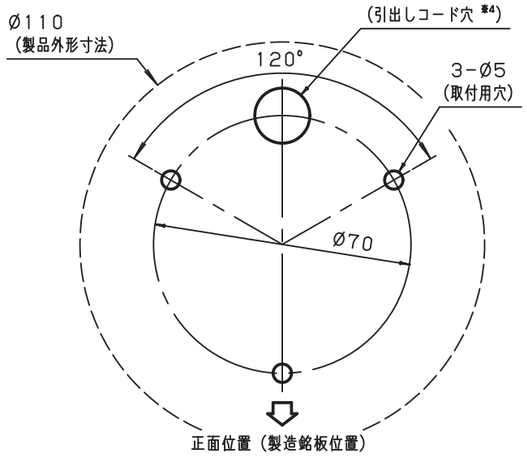

※4 引出しコード穴は必要に応じて開けてください。
（AC100Vタイプの場合はØ25mm以上必要です。）

一般仕様

△C	型式 ※1	ASD-24*	ASD-100*	ASD-200*
	電源電圧	AC/DC24V	AC100V	AC200V
	使用電圧範囲	21.6~26.4V	90~110V	180~220V
△H	定格消費電力	12W	7W	
△I	突入電流（20ms）	4A△A	1A	0.5A
	絶縁抵抗 ※2	10MΩ以上（DC500Vメガにて）		
	耐電圧 ※2	AC250V 1分間	AC1kV 1分間	AC1.5kV 1分間
	使用周囲温度	-10°C~50°C		
	使用周囲湿度	35%~85%（結露なきこと）		
△C	使用雰囲気	腐食性ガスのなきこと		
	使用電球	24V10W	12V5W	
		BA15S/19, G18	BA15S/19, G18	
△J△H△E△D	閃光速度	140min⁻¹		
△D	保護特性	IP23（正方向取付時）		
	色調	ボディ：ホワイトグレー グローブ：赤，黄，緑，青のうち 1色		
△D	製品質量	0.6kg	0.75kg	

※1 型式の後の「*」は、表示色（赤：R，黄：Y，緑：G，青：B）を表わします。
※2 電源端子と本体ケース間

	NO.	NAME OF PARTS 品名	Co. No. 数量	MTRL 材質	NOTE A REMARK 備考
△D	8	電源コード ※2	1	結線図参照※3	引出し長さ：400mm
	7	取付足ボルト	3	SUS	M4
△H	6	セレイト付きフランジナット	3	SUS	M4
	5	ボディ	1	ABS	
△G	4	Oリング	1	CR	
△E	3	グローブ	1	PMMA	
△E	2	ミラー	1	PC	真空蒸着メッキ
	1	電球	2		予備球1個含む

TITLE 図名 SPECIFICATION 商品仕様図	TYPE 型式 ASD			DRAWING. No. 図番 APDD030K
DESIGN DATE 設計日 1992年 8月25日	CONFIRMED 確認者 技術部 11.04.20 稲荷	SECTION HEAD 部門長 技術部 11.04.20 西原	UNIT 単位 mm	SHEET SIZE 図面サイズ A3
DESIGNED BY 設計者 石川			SCALE 尺度 1:1.67	PROJECTION METHOD 投影方法

株式会社デジタル
DIGITAL ELECTRONICS CORP.
Schneider Electric

様式 D-094C