Date 日付	Symbol 符号	Q'ty 訂正数	Modification 訂正事項	By 訂正者
04・11・18	△ D		グローブ寸法修正、およびヒューズ容量追加。	メルツ
06・ 1・10	△ E	4	製品固定用ナットを変更、誤記訂正（Oリング追加、閃光速度誤差追加）、消費電流を電力に変更	梅木
06・10・24	△ F		突入電流訂正	三木
07・10・26	△ G		社名変更、誤記訂正、閃光回数公差削除、ラバーベース取付時IP追加	三木
11・ 4・18	△ H		社名変更	中野

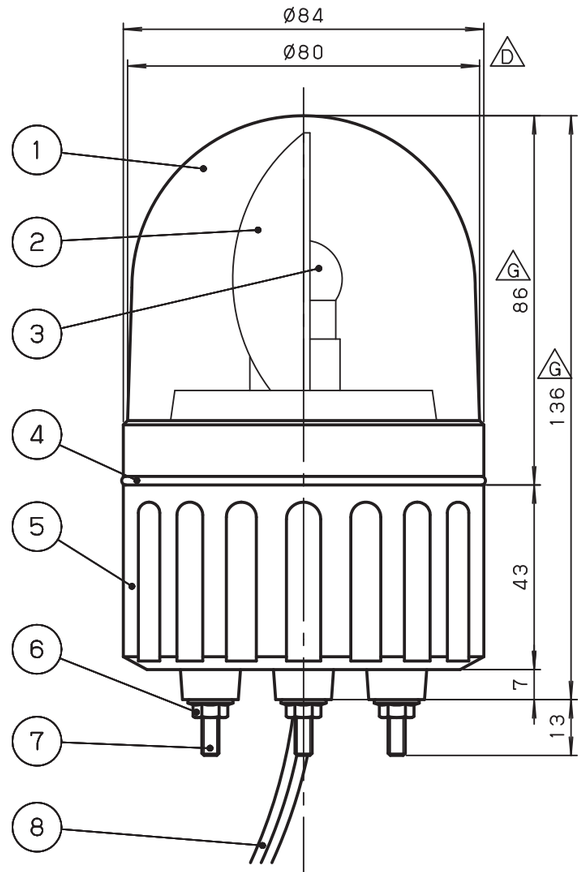

○ 結線図 B

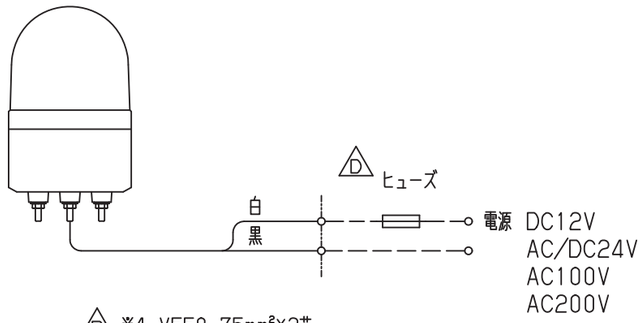

B ※4 VFF0.75mm²×2芯
(AC100V：白プラグ付き)

D ヒューズ容量
DC12V :8.0A
AC/DC24V:4.0A
AC100V :1.0A
AC200V :1.0A

○ 取付穴加工図 B

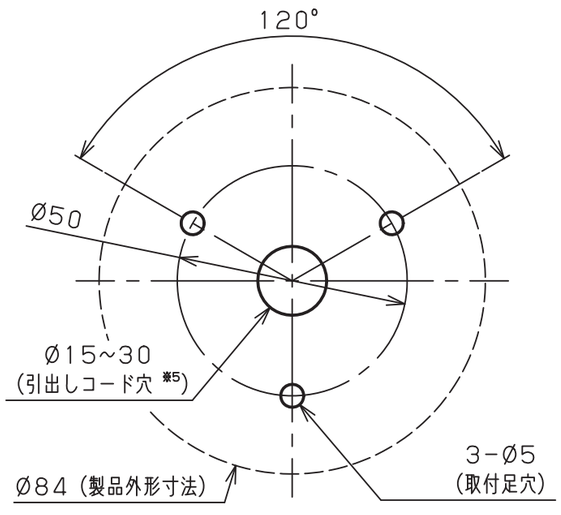

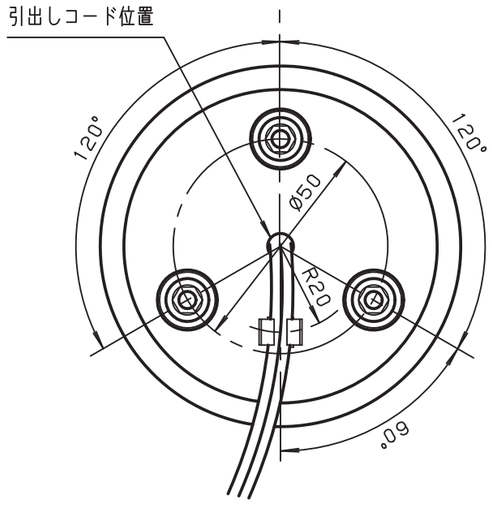

※5 引出しコード穴は必要に応じて開けてください。
（プラグ付の場合はØ25mm以上必要です。）

一般仕様

	型式	AX-12*	AX-24*	AX-100*	AX-200*
	電源電圧	DC12V	AC/DC24V	AC100V	AC200V
	使用電圧範囲	10.8~13.2V	21.6~26.4V	90~110V	180~220V
E	定格消費電力	12W		7W	
F	突入電流（20ms）	8A	4A	1A	0.5A
	絶縁抵抗 ※1	10MΩ以上（DC500Vメガにて）			
	耐電圧 ※1	AC250V 1分間		AC1kV 1分間	AC1.5kV 1分間
	使用周囲温度	-10°C~50°C			
	使用周囲湿度	35%~85%（結露なきこと）			
	使用電球	12V10W	24V10W	12V5W	
		BA15S/19, G18			
G E B	閃光速度 ※2	140min⁻¹			
G B	保護特性	IP23 （防雨構造 正方向取付時） オプション品「ラバーベース/G-101」装着時：IP65 （防塵防噴流構造）			
	色調	ボディ ：ホワイトグレー グローブ：赤，黄，緑，青のうち 1色			
B	製品質量	0.4kg		0.6kg	

※1 型式の後の「*」は、表示色（赤：R，黄：Y，緑：G，青：B）を表わします。
B ※2 電源端子と本体ケース間
※3 反射鏡は上方より見て反時計回り

	NO.	NAME OF PARTS 品名	Co. No. 数量	MTRL 材質	NOTE A REMARK 備考
B	8	電源コード	1	結線図参照※4	引出し長さ：400mm
	7	取付足ボルト	3	SUS	M4
E	6	セレイト付きフランジナット	3	SUS	M4
	5	ボディ	1	ABS	
E	4	Oリング	1	CR	
	3	電球	1		
C	2	ミラー	1	PC	真空蒸着メッキ
C	1	グローブ	1	PC	

TITLE 図名	TYPE 型式	DRAWING. No. 図番
SPECIFICATION 商品仕様図	AX	APDD022H

DESIGN DATE 設計日	CONFIRMED 確認者	SECTION HEAD 部門長	UNIT 単位	SHEET SIZE 図面サイズ	株式会社デジタル
1992.8.25	技術部 11.04.20 稲荷	技術部 11.04.20 西原	mm	A3	DIGITAL ELECTRONICS CORP.
DESIGNED BY 設計者			SCALE 尺度 1:1.43	PROJECTION METHOD 投影方法	Schneider Electric
石川					

様式 D-094C