| Date 日付 | Symbol 符号 | Q'ty 訂正数 | Modification 訂正事項 | By 訂正者 |
|---|---|---|---|---|
| 2015・4・1 | △A | 1 | EAC認証取得 | 中川 |
| 2017・10・27 | △B | - | 社名変更のため図面枠変更 | 中川 |
| ・・ | △ | | | |

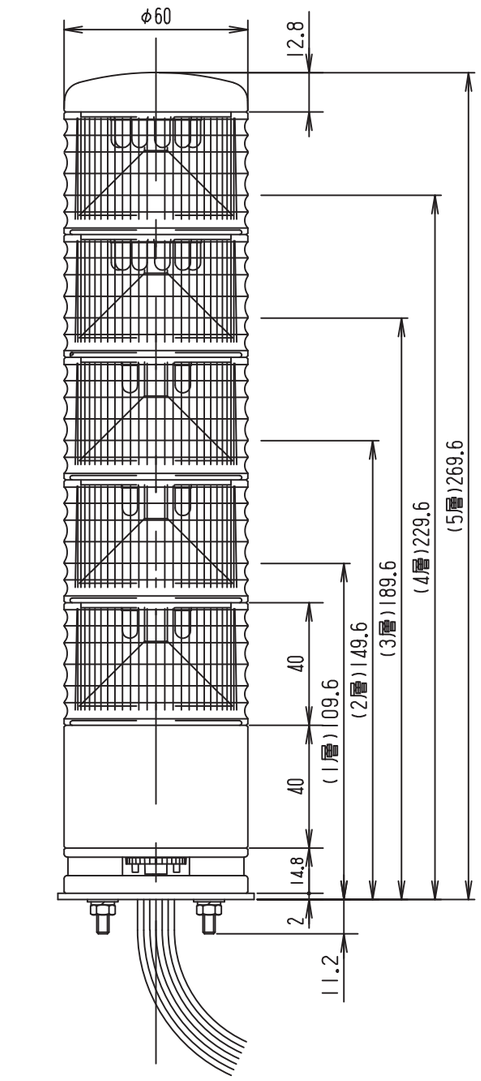


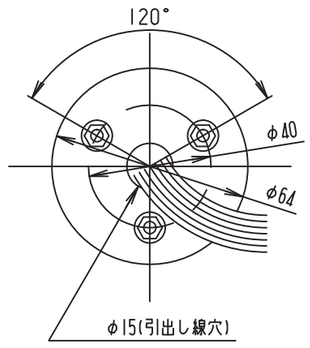


○配線方法

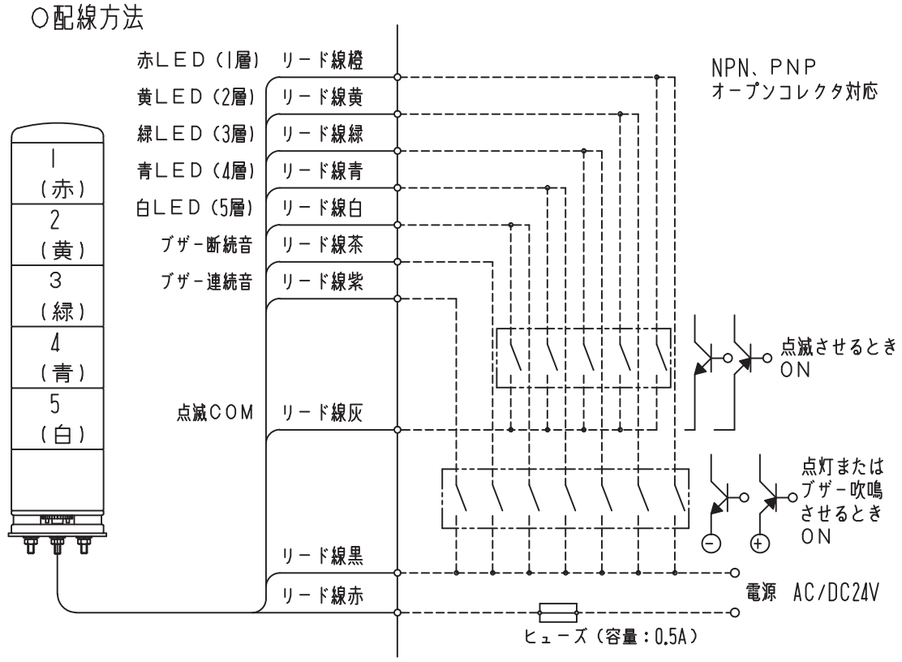


一般仕様

| 型式 | XVC6B15SK | XVC6B25SK | XVC6B35SK | XVC6B45SK | XVC6B55SK |
|---|---|---|---|---|---|
| 電源電圧 | AC/DC24V | | | | |
| 使用電圧範囲 | 21.6～26.4V | | | | |
| 最大消費電流 | 65mA | 90mA | 115mA | 140mA | 165mA |
| インパルス耐電圧 | 0.8kV | | | | |
| 使用環境グレード | TC(全気候対応) | | | | |
| 材質 | トップカバー:アロイ樹脂<br>グローブ:ポリカーボネート樹脂<br>ボディ:ABS樹脂 | | | | |
| 感電保護 | クラスI(IEC61140準拠) | | | | |
| 保護特性 | IP54(水平面取り付け時) | | | | |
| 光源 | LED | | | | |
| 点滅速度 | 1.0Hz | | | | |
| 音圧 | 70～85dB | | | | |
| 使用周囲温度 | 使用時:-10℃～50℃、保管時:-35℃～70℃ | | | | |
| 使用周囲湿度 | 35%～85%RH(結露なきこと) | | | | |
| 使用雰囲気 | 腐食性ガスのなきこと | | | | |
| 引出し線 | UL1007 AWG22 | | | | |
| 製品認証 | CE,UL,CSA,EAC<br>EN 61000-6-2, EN 61000-6-3, EN 61000-6-4 | | | | |
| 製品質量 | 0.2Kg | 0.3Kg | 0.3Kg | 0.4Kg | 0.4Kg |

| TITLE 図名 | TYPE 型式 | DRAWING.No. 図番 |
|---|---|---|
| SPECIFICATION 商品仕様図 | XVC6B (1/2/3/4/5)5SK | APDC2130B |

| DESIGN DATE 設計日 | CONFIRMED 確認者 | SECTION HEAD 部門長 | UNIT 単位 mm | SHEET SIZE 図面サイズ A3 |
|---|---|---|---|---|
| 2011.11.9 | | Arai '17.10.27 Kouji | SCALE 尺度 1:2 | PROJECTION METHOD 投影方法 |
| DESIGNED BY 設計者 中野 | | | | |

Schneider Electric

様式 D-094C