Date 日付	Symbol 符号	Q'ty 訂正数	Modification 訂正事項	By 訂正者
2014・12・15	△ B	1	製品質量誤記訂正	梅木
2015・・4・1	△ C	1	EAC認証取得	中川
2017・10・27	△ D	-	社名変更のため図面枠変更	中川

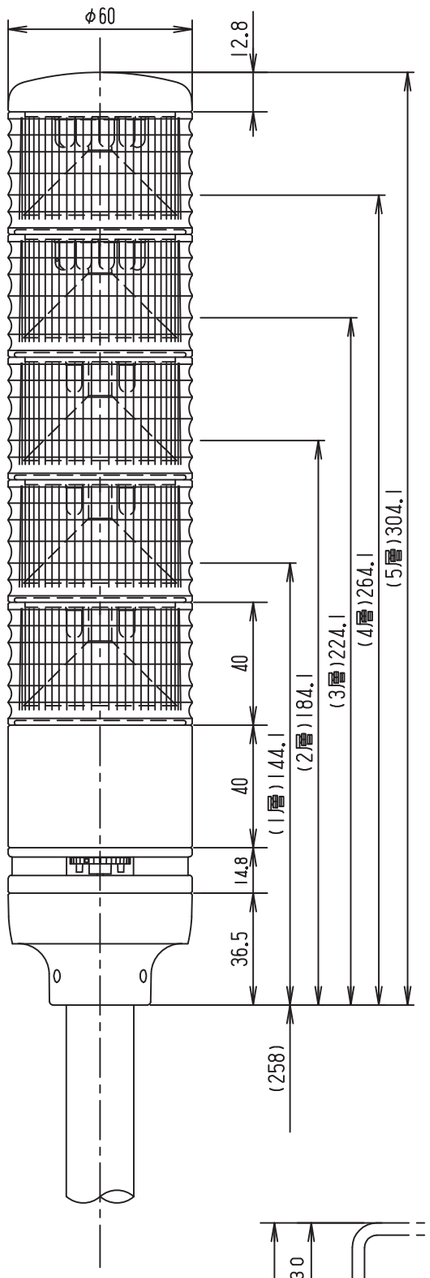

○配線方法

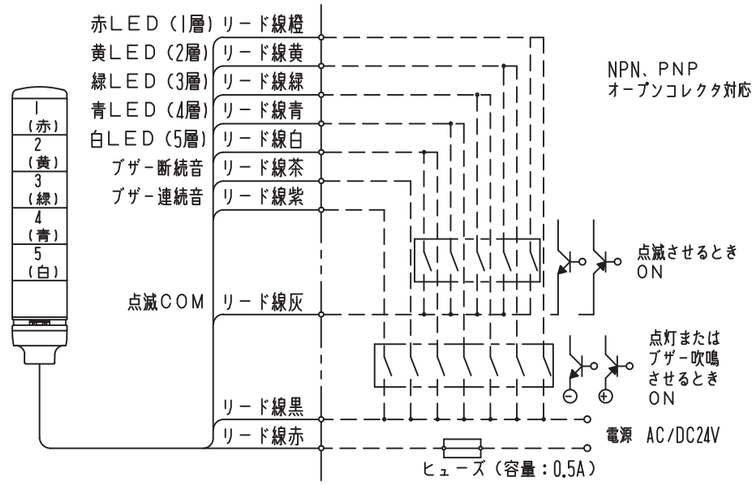

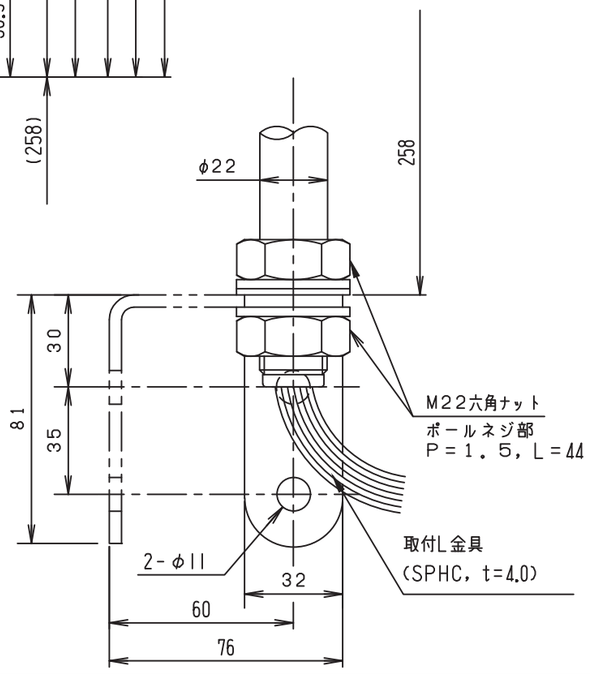

一般仕様

型式	XVC6B15S	XVC6B25S	XVC6B35S	XVC6B45S	XVC6B55S
電源電圧	AC/DC24V				
使用電圧範囲	21.6～26.4V				
最大消費電流	65mA	90mA	115mA	140mA	165mA
インパルス耐電圧	0.8kV				
使用環境グレード	TC (全気候対応)				
材質	トップカバー:アロイ樹脂 グローブ:ポリカーボネート樹脂 ボディ:ABS樹脂 ポール:Aluminium (アルマイト処理) L金具:SPHC (三価クロムクロメートメッキ)				
感電保護	クラスI(IEC61140準拠)				
保護特性	IP54 (水平面取り付け時) IP23 (垂直面取り付け時)				
光源	LED				
点滅速度	1.0Hz				
音圧	70～85dB				
使用周囲温度	使用時:-10℃～50℃、保管時:-35℃～70℃				
使用周囲湿度	35%～85%RH (結露なきこと)				
使用雰囲気	腐食性ガスのなきこと				
引出し線	UL1007 AWG22				
製品認証	CE,UL,CSA,EAC EN 61000-6-2, EN 61000-6-3, EN 61000-6-4				
製品質量	0.7Kg	0.8Kg	0.8Kg	0.8Kg	0.9kg

TITLE 図名	TYPE 型式	DRAWING.No. 図番
SPECIFICATION 商品仕様図	XVC6B (1/2/3/4/5)5S	APDC2128D

DESIGN DATE 設計日	CONFIRMED 確認者	SECTION HEAD 部門長	UNIT 単位 mm	SHEET SIZE 図面サイズ A3
2011.11.9		Arai '17.10.27 Kouji	SCALE 尺度 1:2	PROJECTION METHOD 投影方法
DESIGNED BY 設計者 中野				

Schneider Electric

様式 D-094C