Date 日付	Symbol 符号	Q'ty 訂正数	Modification 訂正事項	By 訂正者
06・4・13	△ B		保護特性の注釈訂正。	内田
07・11・13	△ C		社名変更	三木
11・04・27	△ D	−	社名変更	野田

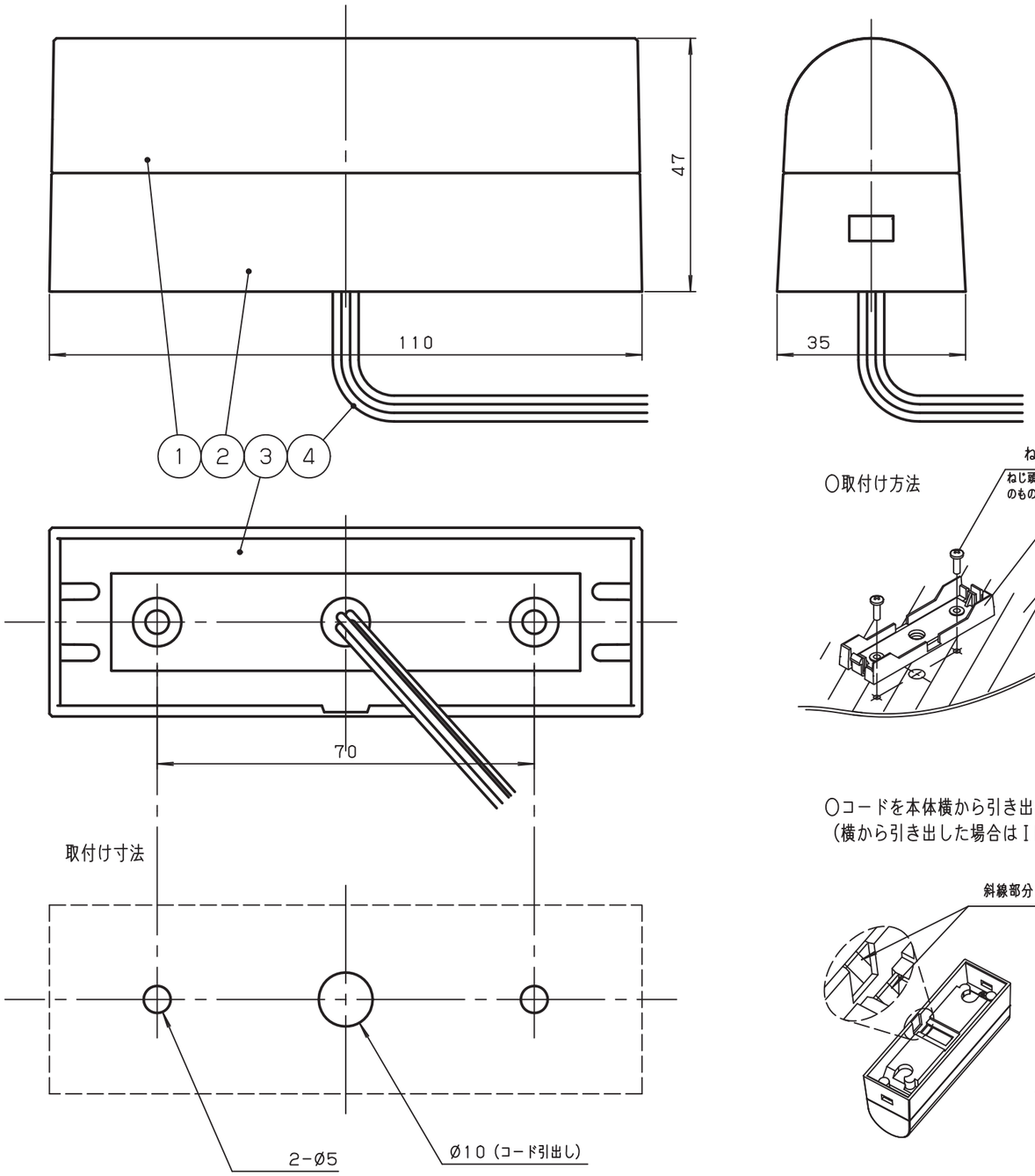

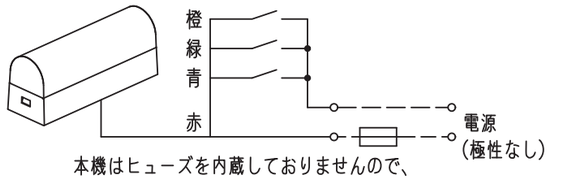

本機はヒューズを内蔵しておりませんので、
電源は保護用ヒューズ（0.2A）を介して供給してください。

NPN, PNP
オープンコレクタ対応

接点容量	
12V	電源電圧以上 50mA以上
24V	電源電圧以上 25mA以上

発光色	引出し線
赤色	橙
緑色	緑
青色	青
黄色	橙＋緑
紫色	橙 ＋ 青
水色	緑＋青
白色	橙＋緑＋青

○取付け方法

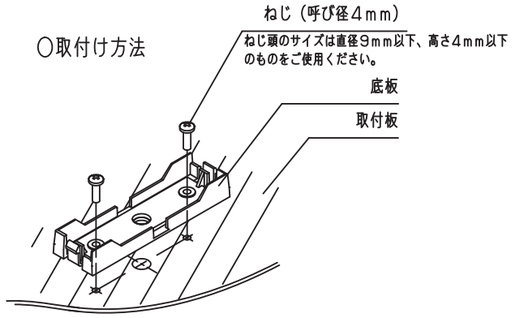

○コードを本体横から引き出す場合
（横から引き出した場合はIP20になります。）

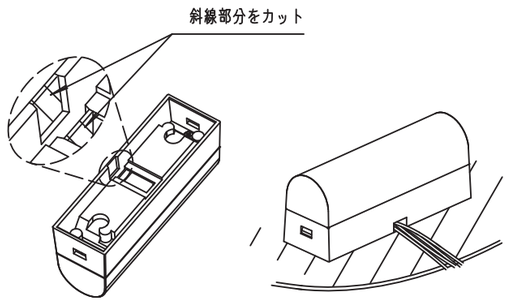

一般仕様

型式	LPAS-12S	LPAS-24S
電源電圧	DC12V	DC24V
使用電圧範囲	DC10~15V	DC19~30V
定格消費電力 ※1	1.5W	1.8W
絶縁抵抗 ※2	10MΩ以上（DC500Vメガにて）	
耐電圧 ※2	AC250V 1分間	
光源	LED	
使用周囲温度	−10℃~60℃	
使用周囲湿度	35%~85%RH（結露なきこと）	
使用雰囲気	腐食性ガスのなきこと	
保護特性	IP54（正方向取付時）	
色調	カバー ：白 ベース、底板：黒	
製品質量	0.1kg	

※1 全LED点灯時　※2電源端子と本体金属部間

NO.	NAME OF PARTS 品名	Co. No. 数量	MTRL 材質	NOTE A REMARK 備考
4	引出し線	4	UL1007 AWG22	長さ500mm
3	底板	1	ABS	
2	ベース	1	PC	
1	カバー	1	PC	

TITLE 図名	TYPE 型式	DRAWING. No. 図番
SPECIFICATION 商品仕様図	LPAS-12S LPAS-24S	APDC1688D

DESIGN DATE 設計日	CONFIRMED 確認者	SECTION HEAD 部門長	UNIT 単位 mm	SHEET SIZE 図面サイズ A3	株式会社デジタル DIGITAL ELECTRONICS CORP.
2006, 2, 7	技術部 11.04.27 稲荷	技術部 11.04.27 西原	SCALE 尺度 1:1	PROJECTION METHOD 投影方法	Schneider Electric
DESIGNED BY 設計者 内田					

様式 D-094C