Date 日付	Symbol 符号	Q'ty 訂正数	Modification 訂正事項	By 訂正者
07・7・27	△E	5	誤記訂正、消費電流→消費電力へ変更。	三木
07・11・8	△F	2	社名変更、材質変更（RoHS対応）	三木
10・1・14	△G	2	保護特性、結線図記号訂正。	内田
10・12・8	△H	1	トップカバーロゴ削除	梅木
11・5・10	△I	1	社名変更	梅木

○配線方法

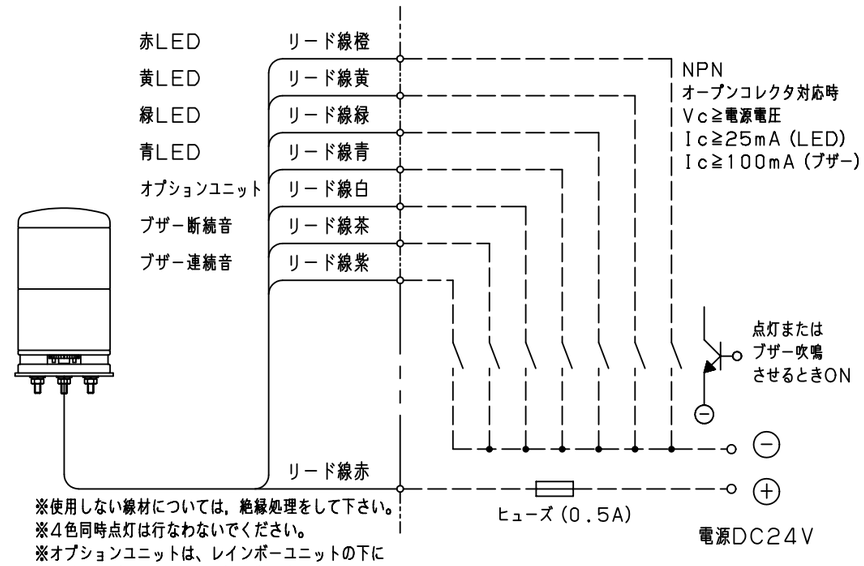

※使用しない線材については，絶縁処理をして下さい。
※4色同時点灯は行なわないでください。
※オプションユニットは、レインボーユニットの下に
取付可能（1ユニットのみ）な単色表示ユニットです。

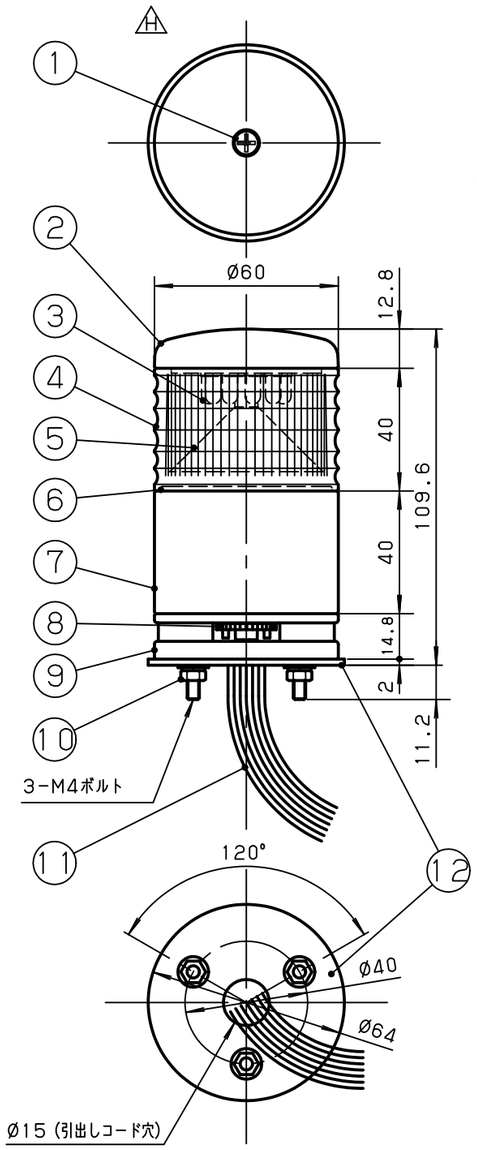

一般仕様

△E	型式	REGB-24-3	REGB-24-4
	電源電圧	DC24V	
△E	使用電圧範囲	21.6~26.4V	
△E	定格消費電力	赤・黄0.6W、緑・青1W、ブザー1W	
	絶縁抵抗 ※1	10MΩ以上（DC500Vメガにて）	
	耐電圧 ※1	AC250V 1分間	
	使用LED	超高輝度LED	
△E	表示色	赤、黄、緑	赤、黄、緑、青
△D	電子ブザー音	2音（連続・断続音）のうちいずれか1音（1m前方にて、70~85dB可変）	
	使用周囲温度	-10℃~50℃	
	使用周囲湿度	35%~85%RH（結露なきこと）	
	使用雰囲気	腐食性ガスのなきこと	
△G△D	保護特性	IP65 （正方向取り付け時））	
	色調	ボディ及び上部カバー：ホワイトグレー グローブ：透明	
△D	製品質量	0.2kg	

※1 電源端子と本体金属部間

	NO.	NAME OF PARTS 品名	Co. No. 数量	MTRL 材質	NOTE A REMARK 備考
△D	12	防水ゴム	1	EPDM	
△D	11	リード線	8	UL1007 AWG22	引出長さ850mm
	10	セレイト付フランジナット	3	SUS	
	9	ブザーボディ	1	ABS	
	8	音量調節絵ダイヤル	1	ABS	
	7	ボディ上	1	ABS	
	6	Oリング	3	Si	
	5	ミラー	1	ABS	
	4	グローブ	1	PC	
	3	LED			
	2	上部カバー	1	PBT+ABS	
△F	1	カバー止めネジ	1	鋼	

TITLE 図名	TYPE 型式	DRAWING. No. 図番
SPECIFICATION 商品仕様図	REGB-24	APDC1214I

DESIGN DATE 設計日	CONFIRMED 確認者	SECTION HEAD 部門長	UNIT 単位	SHEET SIZE 図面サイズ	株式会社デジタル
'00, 8, 1	技術部 11.05.10 稲荷	技術部 11.05.10 西原	mm	A3	DIGITAL ELECTRONICS CORP.
DESIGNED BY 設計者			SCALE 尺度 1:2	PROJECTION METHOD 投影方法	Schneider Electric
内田					

様式 D-094C