Date 日付	Symbol 符号	Q'ty 訂正数	Modification 訂正事項	By 訂正者
10・1・14	△G	3	製品質量、保護特性、結線図記号訂正。	内田
10・12・8	△H	1	トップカバーロゴ削除	梅木
11・5・10	△I	1	社名変更	梅木
12・10・22	△J	2	ポール材質変更、製品質量変更	梅木

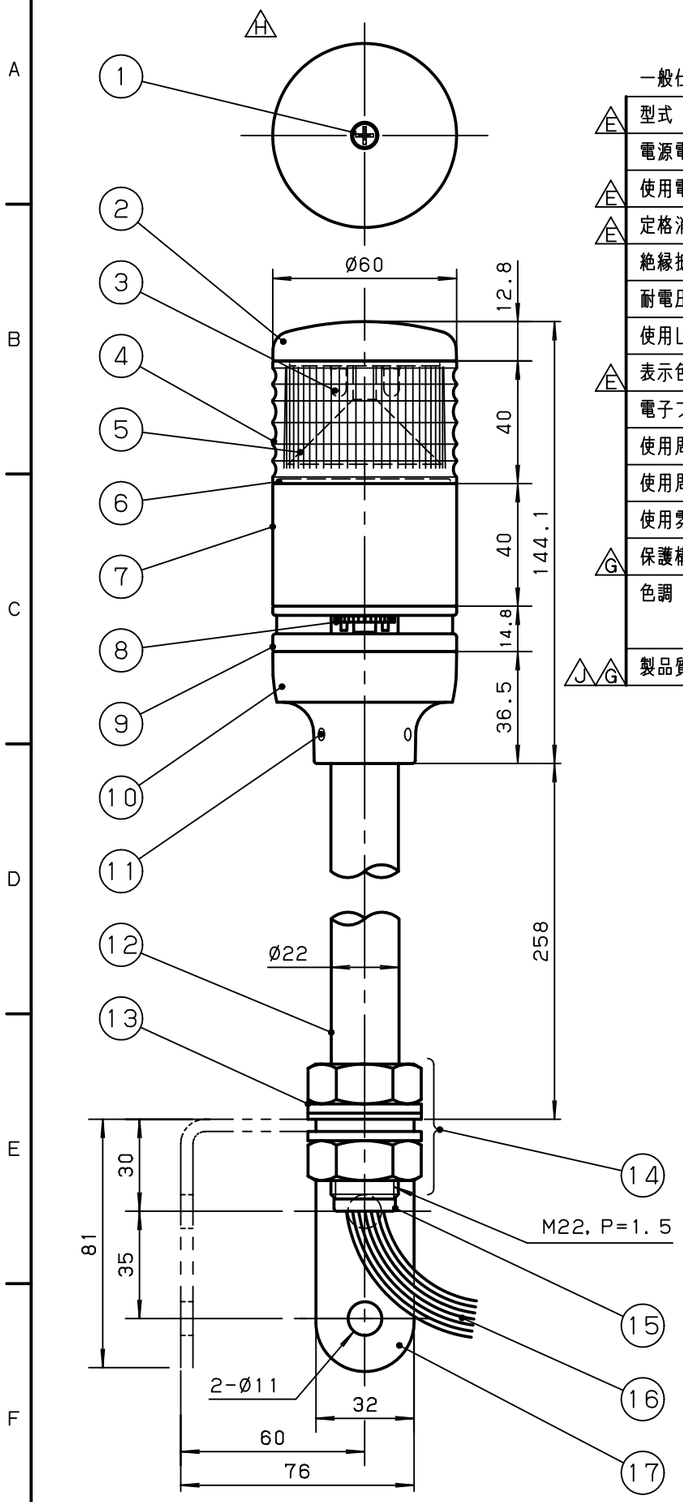

一般仕様

	型式	RETB-24-3	RETB-24-4
	電源電圧	DC24V	
E	使用電圧範囲	21.6~26.4V	
E	定格消費電力	赤・黄0.6W、緑・青1W、ブザー1W	
	絶縁抵抗 ※1	10MΩ以上（DC500Vメガにて）	
	耐電圧 ※1	AC250V 1分間	
	使用LED	超高輝度LED	
E	表示色	赤、黄、緑	赤、黄、緑、青
	電子ブザー音	2音（連続・断続音）のうちいずれか1音（70~85dB可変）	
	使用周囲温度	-10℃~50℃	
	使用周囲湿度	35%~85%RH（結露なきこと）	
	使用雰囲気	腐食性ガスのなきこと	
G	保護構造	IP64 （正方向取り付け時） L金具使用時はIP23	
	色調	ボディ及び上部カバー：ホワイトグレー グローブ：透明	
J G	製品質量	0.7kg	

※1 電源端子と本体金属部間

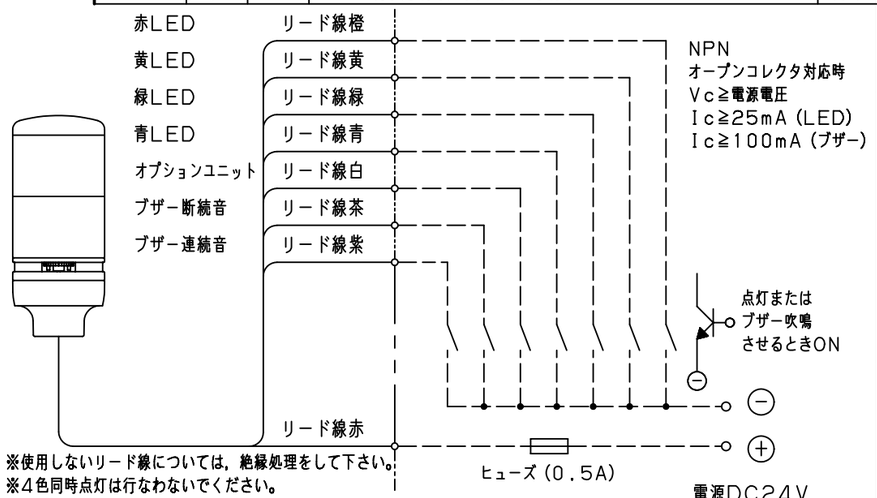

※使用しないリード線については，絶縁処理をして下さい。
※4色同時点灯は行なわないでください。
※オプションユニットは、レインボーユニットの下に
取付可能（1ユニットのみ）な単色表示ユニットです。

	NO.	NAME OF PARTS 品名	Co. No. 数量	MTRL 材質	NOTE A REMARK 備考
E	17	取付L金具	1		
	16	リード線	8	CR	引出長さ550mm
	15	エッジゴム	1	CR	
E	14	ナット，平座金	各2		
D	13	防水ゴムワッシャー	1	EPDM	
J E	12	ポール	1	Aluminium	アルマイト処理
	11	虫ネジ	2	SUS	
	10	ポール取付ベース	1	PBT+ABS	
	9	ブザーボディ	1	ABS	
	8	音量調節ダイヤル	1	ABS	
	7	ボディ上	1	ABS	
	6	Oリング	4	Si	
	5	ミラー	1	ABS	
	4	グローブ	1	PC	
	3	LED			
	2	上部カバー	1	PBT+ABS	
F	1	カバー止めネジ	1	鋼	

TITLE 図名	TYPE 型式	DRAWING. No. 図番
SPECIFICATION 商品仕様図	RETB-24	APDC1212J

DESIGN DATE 設計日	CONFIRMED 確認者	SECTION HEAD 部門長	UNIT 単位 mm	SHEET SIZE 図面サイズ A3	株式会社デジタル DIGITAL ELECTRONICS CORP.
'00, 8, 1	中村 12.10.25 謙児	西原 12.10.25 武志	SCALE 尺度 1:2	PROJECTION METHOD 投影方法	Schneider Electric
DESIGNED BY 設計者 内田					

様式 D-094C