Date 日付	Symbol 符号	Q'ty 訂正数	Modification 訂正事項	By 訂正者
10・2・24	△J	2	結線図修正。保護特性訂正。	内田
11・04・26	△K	−	社名変更、トップカバーロゴ削除。	野田
12・10・25	△L	2	引出長さ変更、廃番（クリアグローブタイプ）削除	中野
12・12・11	△M	1	クリアグローブタイプ追加（廃番削除訂正）	中野

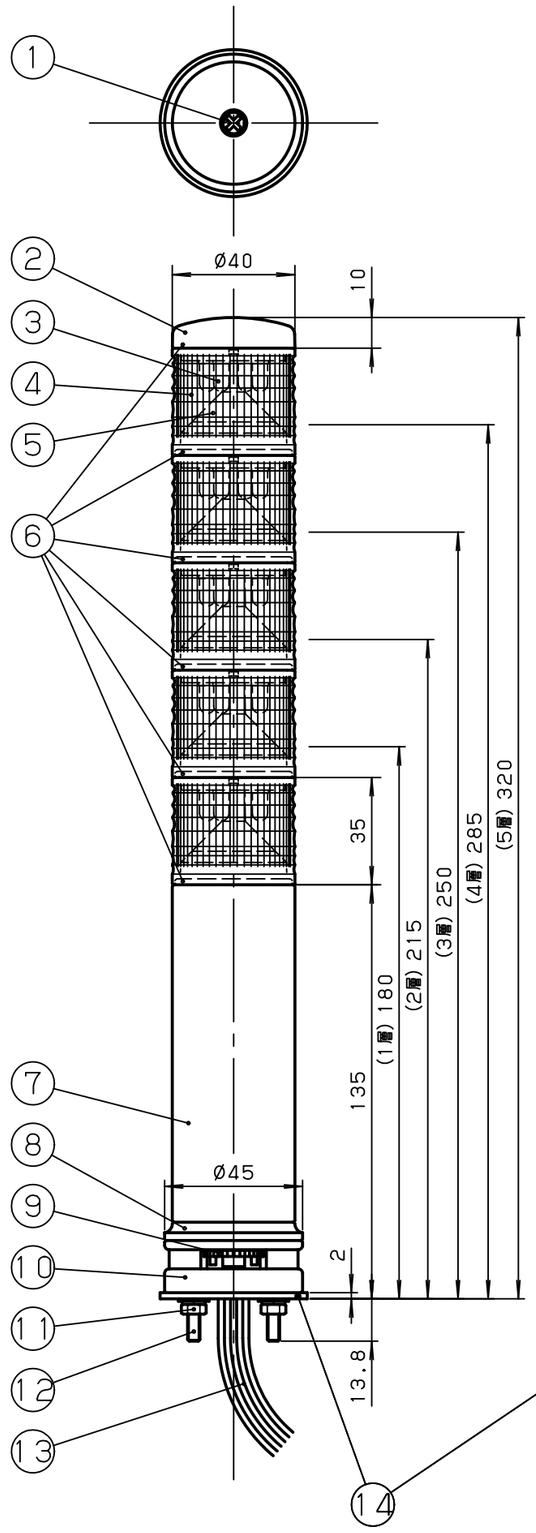

一般仕様

	型式	LOUGB-24-1	LOUGB-24-2	LOUGB-24-3	LOUGB-24-4	LOUGB-24-5
	電源電圧	AC/DC24V				
△H	使用電圧範囲	21.6~26.4V				
△G	定格消費電力 ※1	1.6W	2.2W	2.8W	3.4W	4.0W
	絶縁抵抗 ※2	10MΩ以上（DC500Vメガにて）				
	耐電圧 ※2	AC250V 1分間				
	使用LED	超高輝度LED				
	電子ブザー音	連続音（1m前方にて、70~85dB可変）				
△I	使用周囲温度	−30℃~50℃				
	使用周囲湿度	35%~85%RH（結露なきこと）				
	使用雰囲気	腐食性ガスのなきこと				
△J	保護特性	IP65（正方向取り付け時）				
△M△L	色調	ボディ及び上部カバー ：ホワイトグレー グローブ（標準タイプ） ：上から赤、黄、緑、青、透明 （クリアタイプ）：透明				
	製品質量	0.2kg	0.2kg	0.2kg	0.2kg	0.3kg

※1 全LED点灯及びブザー吹鳴時　※2電源端子と本体金属部間

信号線電圧・電流

信号線電圧	DC24V
信号線電流	25mA（1層当り）
ブザー線電流	40mA
ブザー線突入電流	100mA

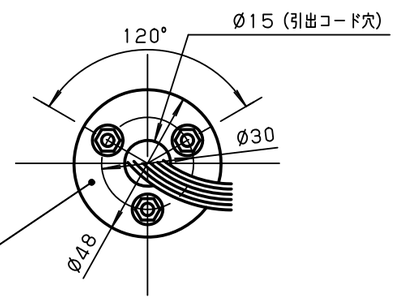

○配線方法

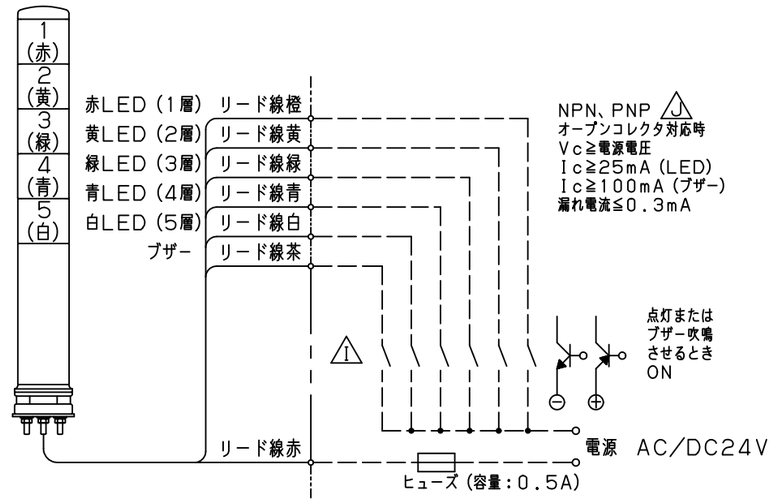

※使用しない線材については，絶縁処理をして下さい。

	NO.	NAME OF PARTS 品名	Co. No. 数量	MTRL 材質	NOTE A REMARK 備考
	14	防水ゴム	1	EPDM	
△L	13	リード線	7	UL1007 AWG22	引出長さ1300mm
△G	12	取付足ボルト	3	SUS	
	11	セレイト付フランジナット	3	SUS	
	10	ブザーボディ下	1	ABS	
	9	音量調節ダイヤル	1	ABS	
	8	ブザーボディ上	1	ABS	
	7	ロングボディ	1	ABS	
	6	Oリング	3~7	シリコンゴム	
	5	ミラー	1~5	ABS	
	4	グローブ	1~5	PC	
	3	LED			
	2	上部カバー	1	PBT+ABS	
△G	1	カバー止めネジ	1	鋼	

TITLE 図名 SPECIFICATION 商品仕様図	TYPE 型式 LOUGB-24（W） （W）：クリアグローブタイプ			DRAWING. No. 図番 APDC1176M
DESIGN DATE 設計日 '00, 7, 28	CONFIRMED 確認者 中村 12.12.11 謙児	SECTION HEAD 部門長 西原 12.12.11 武志	UNIT 単位 mm	SHEET SIZE 図面サイズ A3
DESIGNED BY 設計者 内田			SCALE 尺度 1:2	PROJECTION METHOD 投影方法

株式会社デジタル
DIGITAL ELECTRONICS CORP.
Schneider Electric

様式 D-094C