Date 日付	Symbol 符号	Q'ty 訂正数	Modification 訂正事項	By 訂正者
11・04・21	△ I	-	社名変更	野田
12・10・22	△ J	3	ポール材質変更、引き出し長さ変更、クリアグローブタイプ削除	梅木
17・9・14	△ K	-	社名変更のため、図面枠変更。 L金具材料変更。	中川

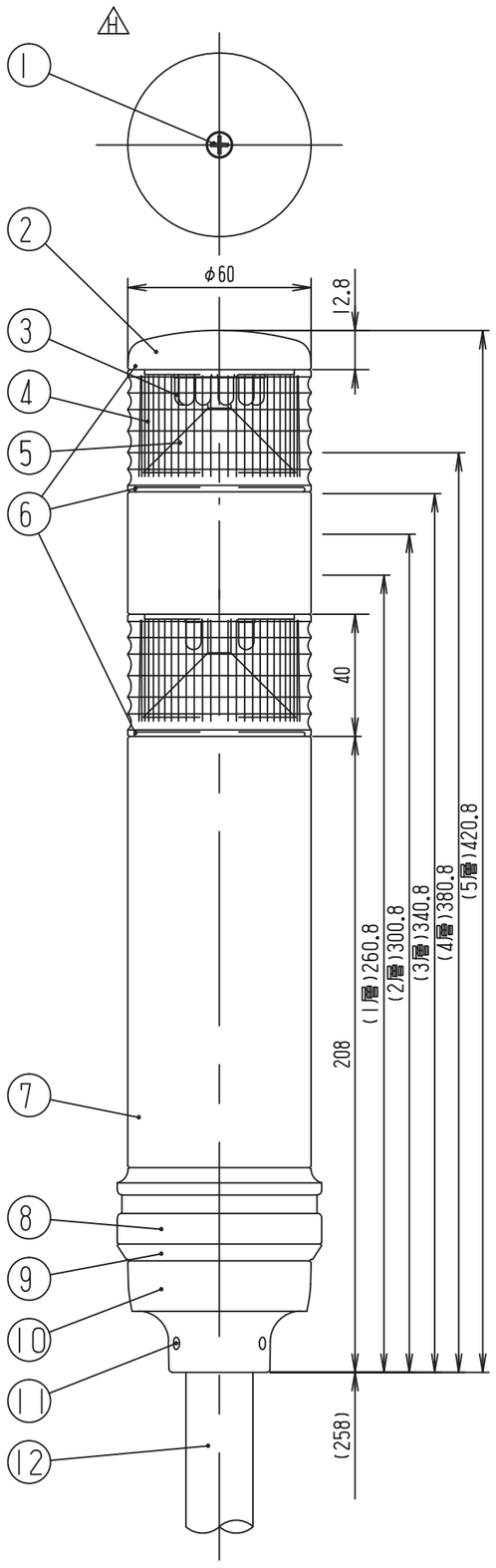

一般仕様

	型式	LEUT-100/200-1	LEUT-100/200-2	LEUT-100/200-3	LEUT-100/200-4	LEUT-100/200-5
	電源電圧	AC110V(100タイプ) / AC220V(200タイプ)				
E	使用電圧範囲	99～121V(100タイプ) / 198～242V(200タイプ)				
E	定格消費電力 ※1	3.3W	4.0W	4.6W	5.3W	5.9W
	絶縁抵抗 ※2	10MΩ以上(DC500Vメガにて)				
	耐電圧 ※2	AC1kV 1分間 / AC1.5kV 1分間				
	使用LED	超高輝度LED				
F	使用周囲温度	-30℃～50℃				
	使用周囲湿度	35%～85%RH(結露なきこと)				
	使用雰囲気	腐食性ガスのなきこと				
G	保護特性	IP65 (正方向取り付け時) L金具使用時はIP23				
J	色調	ボディ及び上部カバー :ホワイトグレー グローブ(標準タイプ):上から赤、黄、緑、青、透明				
	製品質量	1.1kg	1.2kg	1.2kg	1.3kg	1.3kg

※1 全LED点灯時　※2電源端子と本体金属部間

信号線電圧・電流

	信号線電圧	DC24V
E	信号線電流	25mA(1層当り)

○配線方法 E

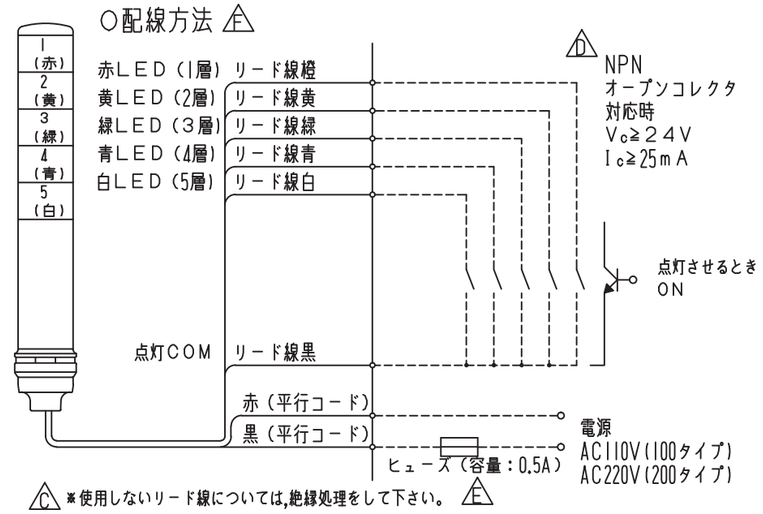

C ※使用しないリード線については,絶縁処理をして下さい。 E

	NO.	NAME OF PARTS 品名	Co.No. 数量	MTRL 材質	NOTE A REMARK 備考
K E	18	取付L金具	1	SPHC	
J E	17	リード線(信号線)	6	UL1007 AWG22	引出長さ950mm
	16	リード線(電源線)	2	VFF0.75mm²	
	15	エッジゴム	2	CR	
E	14	ナット,平座金	各2	S	
D	13	防水ゴムワッシャー	1	EPDM	
J E	12	ポール	1	Aluminium	アルマイト処理
	11	虫ネジ	2	SUS	
	10	ポール取付ベース	1	PBT+ABS	
	9	ブザーボディ下	1	ABS	
	8	ブザーボディ上	1	ABS	
	7	ロングボディ	1	ABS	
	6	Oリング	4～8	Si	
	5	ミラー	1～5	ABS	
	4	グローブ	1～5	PC	
	3	LED			
	2	上部カバー	1	PBT+ABS	
E	1	カバー止めネジ	1	鋼	

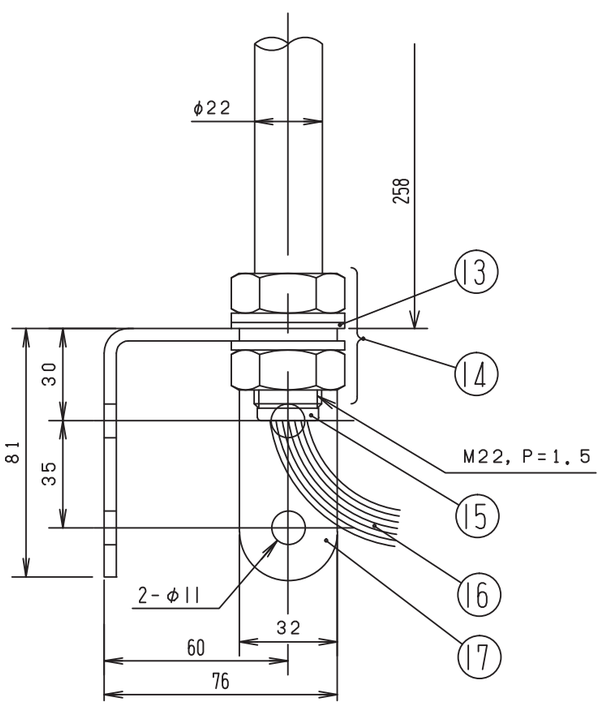

TITLE 図名 SPECIFICATION 商品仕様図	TYPE 型式 LEUT-100 LEUT-200		DRAWING.No. 図番 APDC1163K
DESIGN DATE 設計日 '00,7,28	CONFIRMED 確認者	SECTION HEAD 部門長 Arai '17.10.27 Kouji	UNIT 単位 mm / SHEET SIZE 図面サイズ A3
DESIGNED BY 設計者 内田			SCALE 尺度 1:2 / PROJECTION METHOD 投影方法

Schneider Electric

様式 D-094C