Date 日付	Symbol 符号	Q'ty 訂正数	Modification 訂正事項	By 訂正者
10•12•8	△K	1	トップカバーロゴ削除	梅木
11•04•12	△L	−	社名変更	野田
12•10•22	△M	2	引き出し長さ変更、クリアグローブタイプ削除	梅木

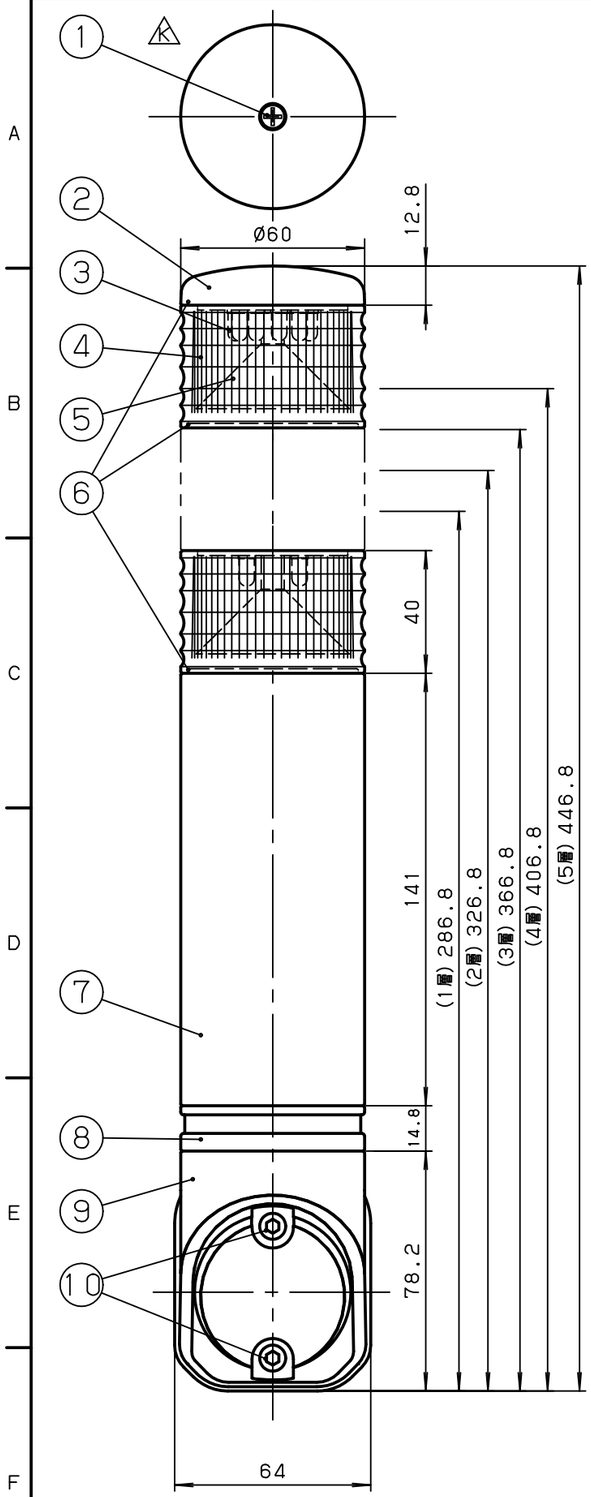

一般仕様

	型式	LEML-24-1	LEML-24-2	LEML-24-3	LEML-24-4	LEML-24-5
	電源電圧	AC/DC24V				
△H	使用電圧範囲	21.6~26.4V				
△G	定格消費電力 ※1	0.6W	1.2W	1.8W	2.4W	3.0W
	絶縁抵抗 ※2	10MΩ以上 (DC500Vメガにて)				
	耐電圧 ※2	AC250V 1分間				
	使用LED	超高輝度LED				
△I	使用周囲温度	−30℃~50℃				
	使用周囲湿度	35%~85%RH (結露なきこと)				
	使用雰囲気	腐食性ガスのなきこと				
△J	保護特性	IP64 (正方向取り付け時)				
△M	色調	ボディ及び上部カバー：ホワイトグレー グローブ：上から赤、黄、緑、青、透明				
△J	製品質量	0.4kg	0.5kg	0.5kg	0.6kg	0.6kg

※1 全LED点灯時　※2電源端子と本体金属部間

付属品

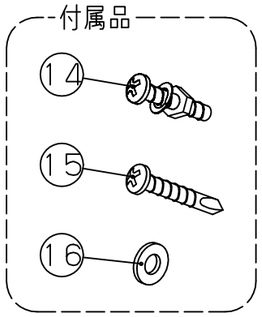

信号線電圧・電流

信号線電圧	DC24V
信号線電流	25mA (1層当り)

○配線方法 △I

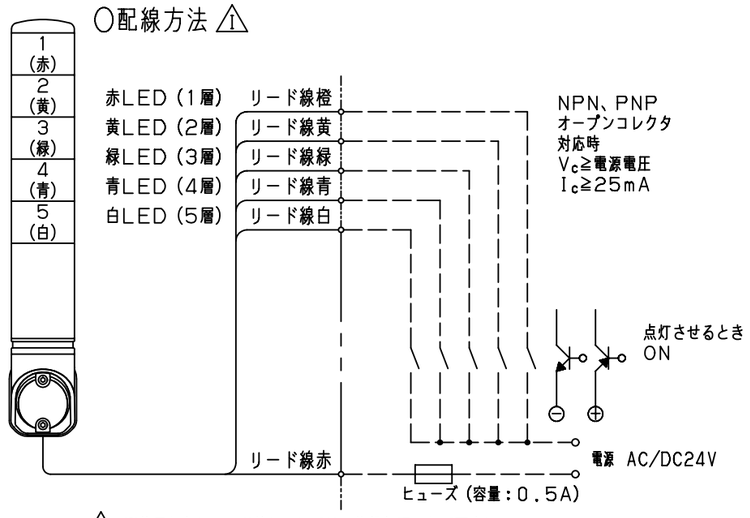

△D ※使用しないリード線については，絶縁処理をして下さい。

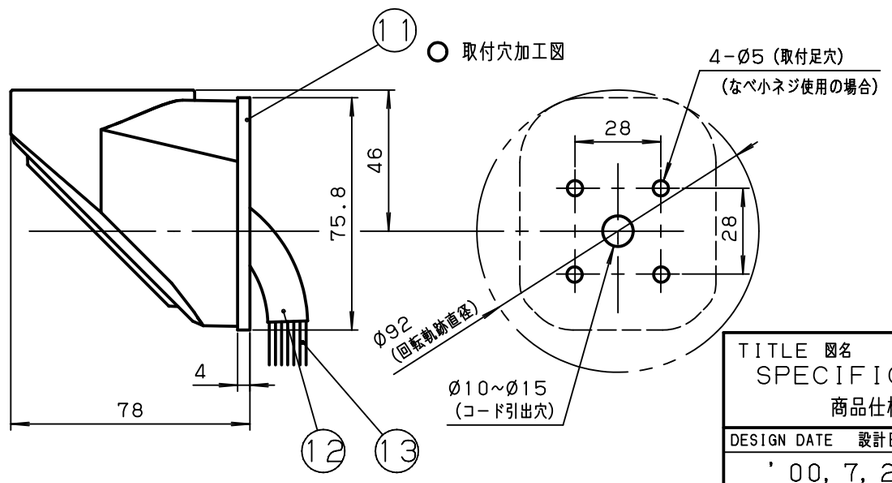

	NO.	NAME OF PARTS 品名	Co. No. 数量	MTRL 材質	NOTE A REMARK 備考
	16	平座金	4	SUS	
△G	15	+バインドドリルネジ	4	鋼	
	14	+なべ小ネジ，ばね座金，ナット	4	SUS	
△M△J	13	リード線	6	UL1007 AWG22	引出長さ1200mm
	12	ビニールチューブØ10	1		
	11	防水パッキン	1	EPDM	
	10	六角穴付きボルト	2	鋼	
	9	横ボディ	1	ABS	
	8	ロングボディ	1	ABS	
	7	ボディ上	1	ABS	
	6	Oリング	4~8	シリコンゴム	
	5	ミラー	1~5	ABS	
	4	グローブ	1~5	PC	
	3	LED			
	2	上部カバー	1	PBT+ABS	
△G	1	カバー止めネジ	1	鋼	

TITLE 図名 SPECIFICATION 商品仕様図	TYPE 型式 LEML-24		DRAWING. No. 図番 APDC1151M
DESIGN DATE 設計日 '00, 7, 27	CONFIRMED 確認者 中村 12.10.22 謙児	SECTION HEAD 部門長 西原 12.10.22 武志	UNIT 単位 mm SHEET SIZE 図面サイズ A3
DESIGNED BY 設計者 内田			SCALE 尺度 1:2 PROJECTION METHOD 投影方法

株式会社デジタル
DIGITAL ELECTRONICS CORP.
Schneider Electric

様式 D-094C