Date 日付	Symbol 符号	Q'ty 訂正数	Modification 訂正事項	By 訂正者
・ ・	△			
・ ・	△			
・ ・	△			

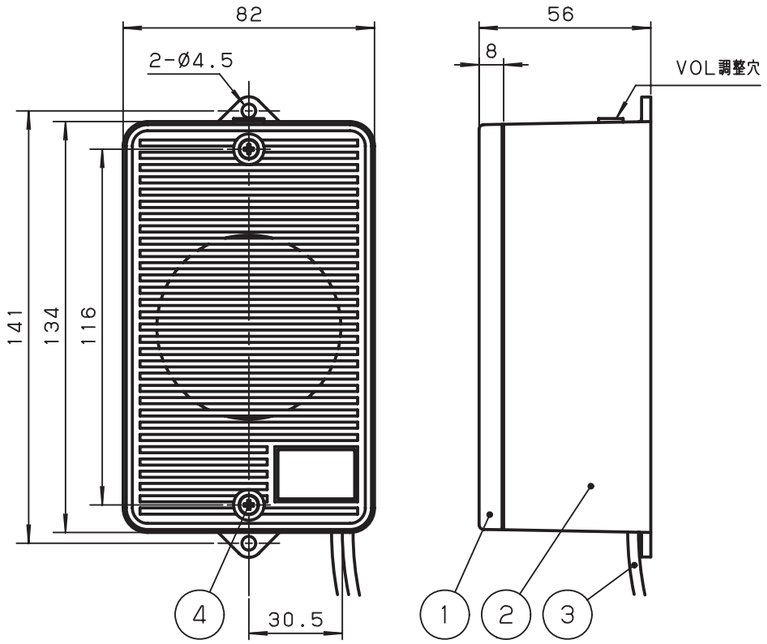

○ 結線図

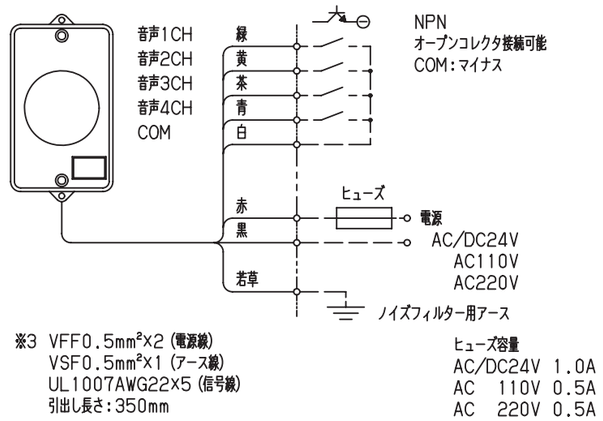

※3 VFF0.5mm²×2 (電源線)
VSF0.5mm²×1 (アース線)
UL1007AWG22×5 (信号線)
引出し長さ:350mm

ヒューズ容量
AC/DC24V 1.0A
AC 110V 0.5A
AC 220V 0.5A

一般仕様

型式	SV-15A4PB-24	SV-15A4PB-110	SV-15A4PB-220
電源電圧	AC/DC24V	AC110V	AC220V
使用電圧範囲	19~27V	AC90~120V	AC180~240V
定格消費電力	9W	8W	
信号線接点容量	電源電圧以上, 10mA以上 ※2	DC24V以上, 10mA以上	
突入電流	1.2A (DC:45ms, AC:150ms)	1.2A (180ms)	1.2A (90ms)
定格時間	連続		
絶縁抵抗 ※1	1MΩ以上 (100Vメガにて)	10MΩ以上 (500Vメガにて)	
耐電圧 ※1	AC100V 1分間	AC1kV 1分間	AC1.5kV 1分間
使用周囲温度	-10°C~50°C		
使用周囲湿度	35%~85%RH (結露なきこと)		
使用雰囲気	腐食性ガスのないこと		
保護特性	露出・埋込兼用型 屋内専用 (IP30)		
色調	ホワイトグレー		
製品質量	0.4kg	0.6kg	

※1 電源端子と本体ケース間
※2 電源がDCのとき。(ACの時は電源電圧の1.4倍)

○ 埋込取付図

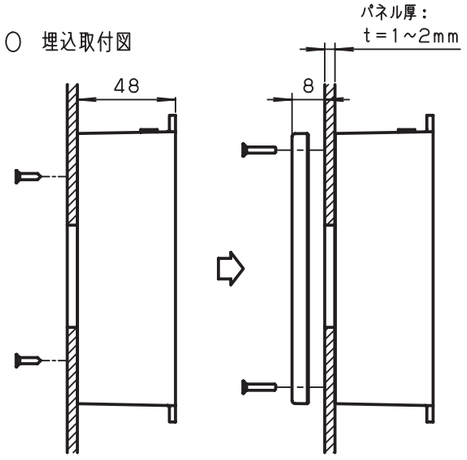

※4 1、皿タッピングネジ (3mm) にて本体をパネルに取付け。
2、化粧パネルを皿小ネジ (M3) で取付け。

○ 埋込取付穴加工図

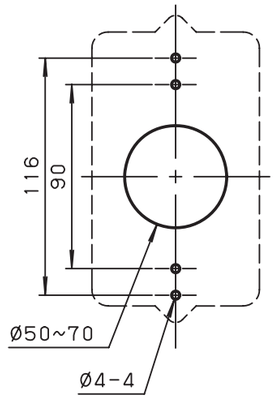

○ 露出取付図

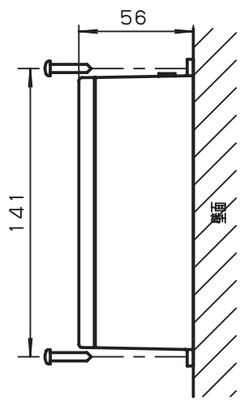

○ 露出取付穴加工図

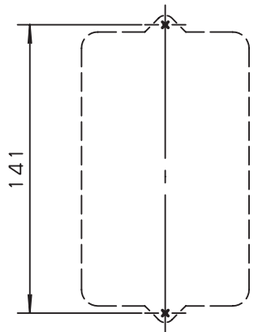

※5 図面指示位置 (×部) に
タッピングネジ (4mm)
にて取付け。

性能仕様

定格出力	1W
音量調整	ゼロ~最大85dB (前方1mにて) 連続可変
音声合成方式	ADPCM2方式
ビットレート	標準64kbit/s (32kbit/s, 128kbit/sも可)
サンプリング周波数	標準16kHz (8kHz, 32kHzも可)
メモリモジュール	1個 (8Mbit フラッシュメモリ)
音声記憶時間	標準 合計128秒 (64kbit/s) (32kbit/s時 256秒、128kbit/s時 64秒)
音色制御数	ビット入力 (通常優先モード) : 4種類 バイナリ入力 : 15種類
音色起動信号入力回路	無電圧接点または、NPNオープンコレクタ
音声起動信号入力パルス幅	50ms以上
制御機能	信号同時入力の場合は若い番号が優先

NO.	NAME OF PARTS 品名	Co. No. 数量	MTRL 材質	NOTE A REMARK 備考
4	+皿小ネジ	2	SUS	M3
3	リード線	1	結線図参照※3	
2	本体	1	ABS	
1	化粧パネル	1	ABS	

TITLE 図名	TYPE 型式	DRAWING. No. 図番
SPECIFICATION 商品仕様図	SV-15A4PB	APDB265

DESIGN DATE 設計日	CONFIRMED 確認者	SECTION HEAD 部門長	UNIT 単位	SHEET SIZE 図面サイズ	株式会社デジタル
2011.7.28	技術部 11.07.29 稲荷	技術部 11.07.29 西原	mm	A3	DIGITAL ELECTRONICS CORP.
DESIGNED BY 設計者			SCALE 尺度 1:2	PROJECTION METHOD 投影方法	Schneider Electric
梅木					

様式 D-094C