Date 日付	Symbol 符号	Q'ty 訂正数	Modification 訂正事項	By 訂正者
11・5・10	△ A		社名変更	中野
・・	△			
・・	△			

性能仕様

音声合成方式	Hi-Fi方式
ビットレート	標準 64kbit/s
音声記憶時間	標準 合計 最大256秒
音声制御モード	A. 基本モード、B. ワンショットモード、C. 複合モード、 D. 後入力優先モード、G. バイナリーモード、 H. バイナリーワンショットモード、I. バイナリー後入力優先モード
音声制御数	動作モード A~D時 8種類 動作モード G、H、I時 255種類8ビット
入力信号回路	無電圧接点又はNPNオープンコレクタ接続可能 COM:マイナス、Vce≧24V、IC≧10mAのもの 漏れ電流 0.1mA以下のもの
入力信号パルス幅	10ms以上
使用可能 SDメモリーカード	ファイルシステム FAT16、32のSDメモリーカード (FAT12のSDメモリーカードやSDHCカードは使用できません。)
コメント書換時の データ転送時間	最大3分 (音声記憶時間が256秒の時。転送時間は音声記憶時間に比例します。)

○ 端子台図

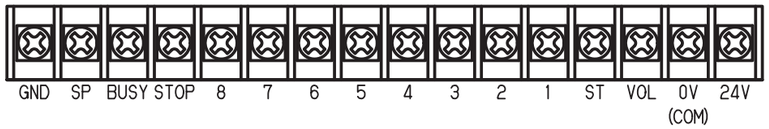

○ 結線図

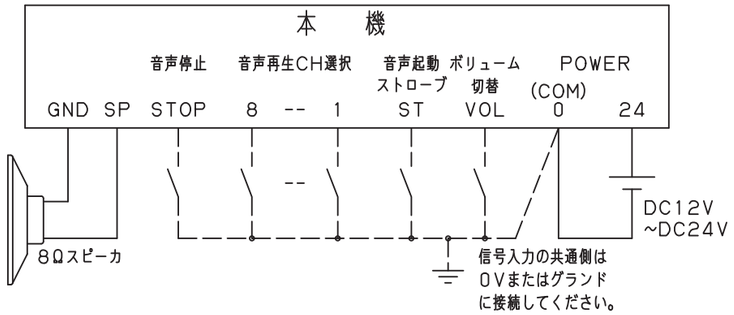

音声起動信号回路(無線圧接点回路またはNPNオープンコレクタ回路) COM:マイナス

一般仕様

型式	SVK-21A8B
電源電圧	DC12V~DC24V
使用電圧範囲	DC10~29V
定格消費電力	7W
定格出力	2W
定格時間	連続
出力インピーダンス	8Ω
ラインアウトレベル	600Ω 0dB(調整ボリューム付)
BUSY信号	オープンコレクタ出力 DC40V 300mA(抵抗負荷)MAX
使用周囲温度	-10℃~50℃
保存周囲温度	-40℃~80℃
使用周囲湿度	35%~85%RH(結露なきこと)
使用雰囲気	腐食性ガスのなきこと
製品質量	140g

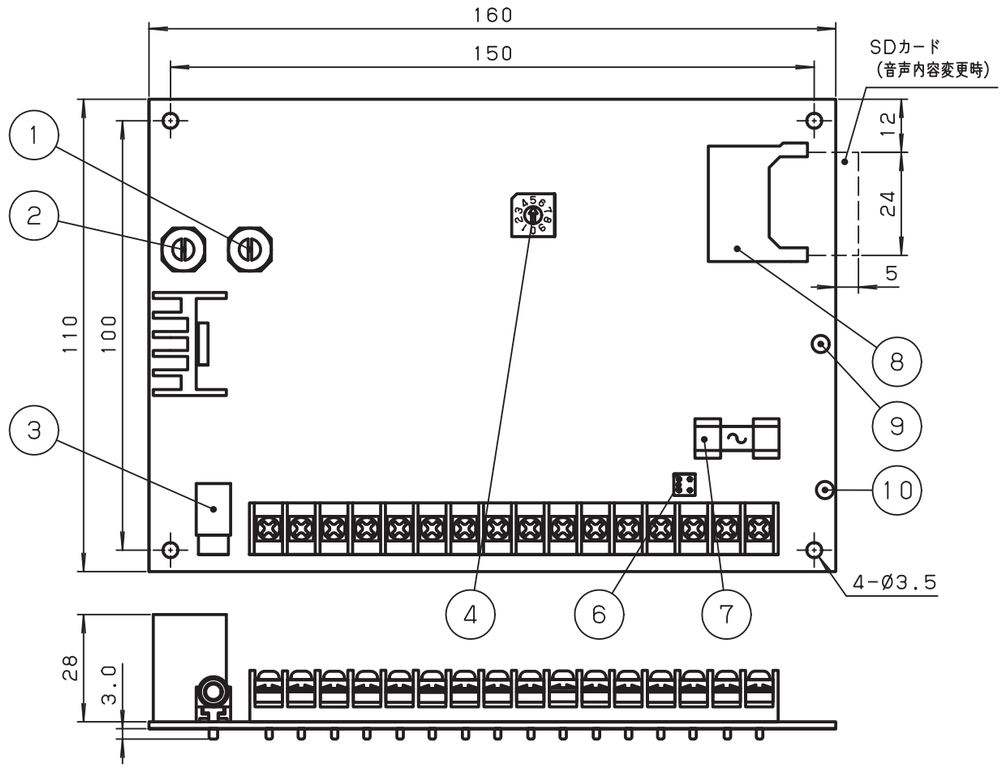

○ BUSY(オープンコレクタ出力)接続例

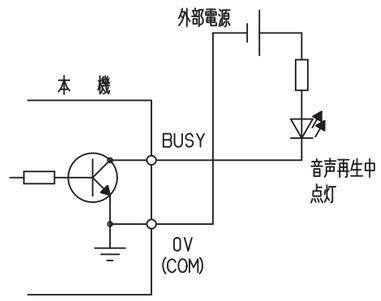

NO.	NAME OF PARTS 品名	Co. No. 数量	MTRL 材質	NOTE A REMARK 備考
10	パイロットランプ	1		LED(緑)
9	BUSYランプ	1		LED(赤)
8	SDカードソケット	1		コメント書換時に使用
7	ヒューズ	1		容量:2A
6	ジャンパー	1		NPN/PNP切替ジャンパー
5	端子台	1		M3
4	モードスイッチ	1		
3	ミニジャック	1		ライン出力用 Ø3.5
2	ボリューム1	1		スピーカ出力用
1	ボリューム2	1		ライン出力用

TITLE 図名 SPECIFICATION 商品仕様図	TYPE 型式 SVK-21A8B	DRAWING. No. 図番 APDB173A

DESIGN DATE 設計日	CONFIRMED 確認者	SECTION HEAD 部門長	UNIT 単位	SHEET SIZE 図面サイズ	株式会社デジタル
2008.11.4	技術部 11.05.12 稲荷	技術部 11.05.12 西原	mm	A3	DIGITAL ELECTRONICS CORP.
DESIGNED BY 設計者			SCALE 尺度 1:1.43	PROJECTION METHOD 投影方法	Schneider Electric
北川					

様式 D-094C