Date 日付	Symbol 符号	Q'ty 訂正数	Modification 訂正事項	By 訂正者
2015・04・01	△ A	1	EAC認証取得。	中川
・・	△			
・・	△			

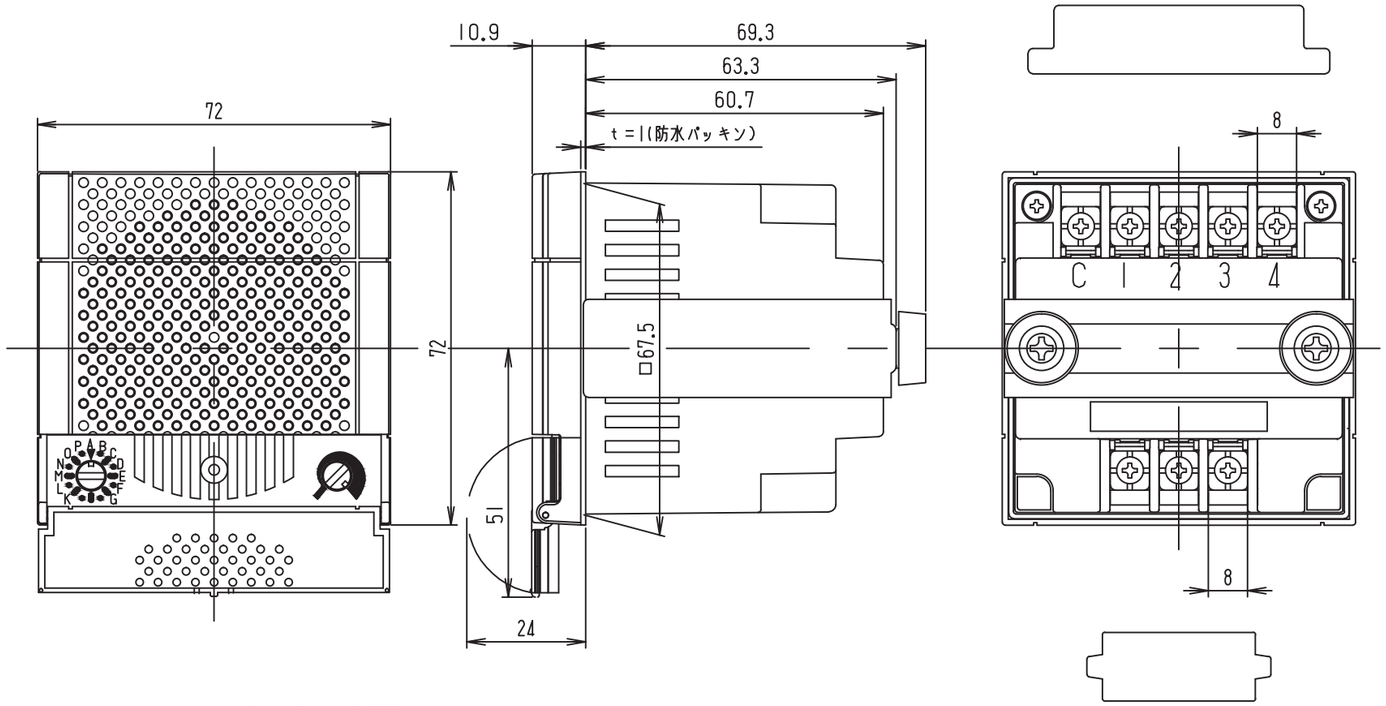

一般仕様

型式 ※1	XVS72BM**	
電源電圧	AC/DC12V	AC/DC24V
使用電圧範囲	10V～15V	19V～27V
定格消費電力	1.9W/1.4W	4.8W/3.0W
インパルス耐電圧	0.8kV	
音圧	0～90dB（1m前方）	
音色数	16種類	
材質	端子台カバー：ポリカーボネート樹脂 本体　　：ABS樹脂	
使用環境グレード	TC（全気候対応）	
感電保護	クラスⅡ(IEC61140準拠)	
保護特性	IP54　（盤取付時　前面パネル前方より）	
使用周囲温度	使用時：-20℃～50℃、保管時：-35℃～70℃	
使用周囲湿度	35%～85%RH（結露なきこと）	
使用雰囲気	腐食性ガスのないこと	
製品認証	CE，UL，CSA，EAC EN/IEC 61000-6-2、EN/IEC 61000-6-3	
製品質量	0.2kg	

※1 型式の中の「**」は、色調（黒：BN,ホワイトグレー：WN1)を表わします。

○ 結線図

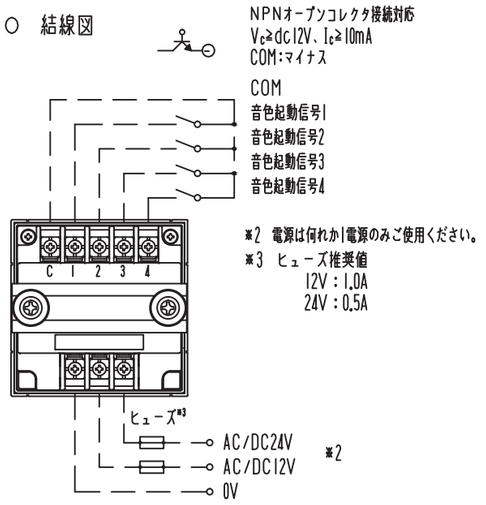

※2 電源は何れか1電源のみご使用ください。
※3 ヒューズ推奨値
12V：1.0A
24V：0.5A

TITLE 図名	TYPE 型式	DRAWING.No. 図番
SPECIFICATION 商品仕様図	XVS72BM	APDA443A

DESIGN DATE 設計日	CONFIRMED 確認者	SECTION HEAD 部門長	UNIT 単位 mm	SHEET SIZE 図面サイズ A3	株式会社デジタル DIGITAL ELECTRONICS CORP.
2011.8.9		Arai '15.04.03 Kouji	SCALE 尺度 1:1.25	PROJECTION METHOD 投影方法	Schneider Electric
DESIGNED BY 設計者 中野					

様式 D-094C