Date 日付	Symbol 符号	Q'ty 訂正数	Modification 訂正事項	By 訂正者
2015-04-01	△ A	1	EAC認証取得。	中川
・・	△			
・・	△			

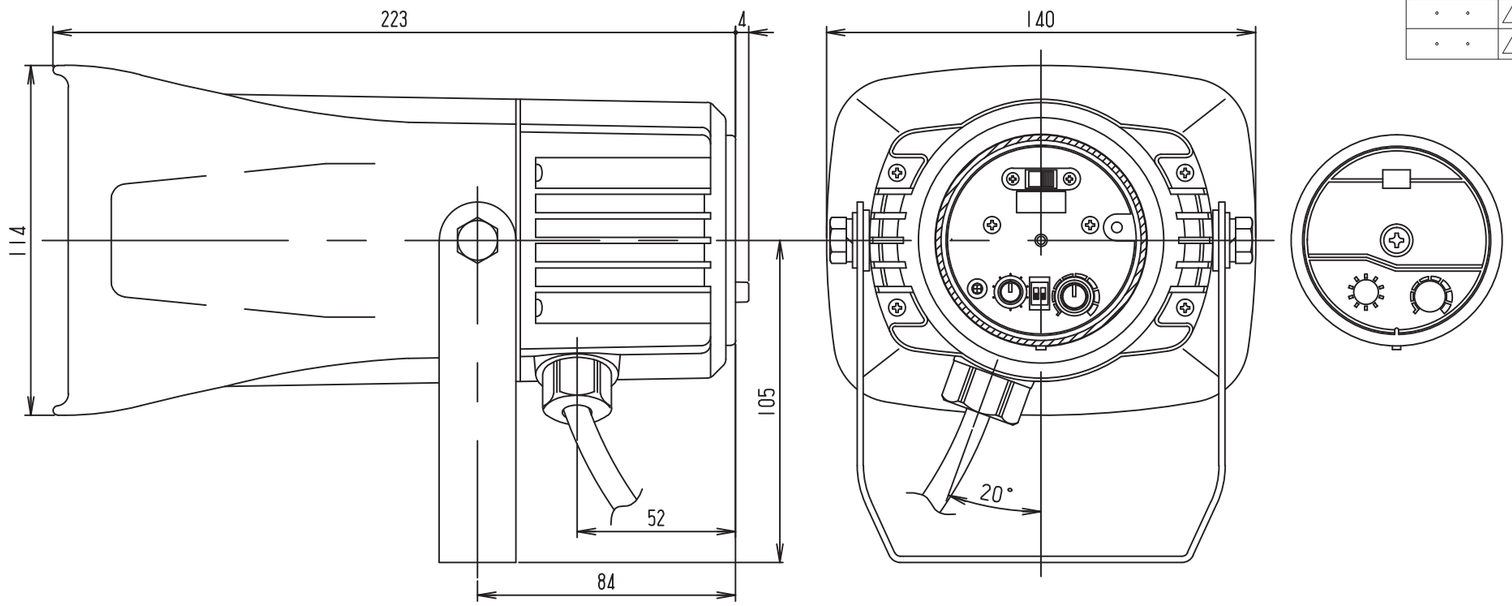

○ 結線図

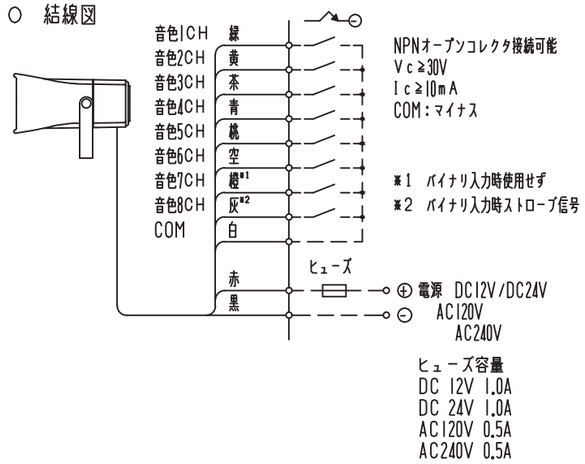

一般仕様

型式	XVS14BMW		XVS14GMW	XVS14MMW
電源電圧 ※3	DC12V	DC24V	AC120V	AC240V
使用電圧範囲	10V～15V	19V～29V	108V～132V	216V～264V
定格消費電力	3.0W	8.4W	12.0W	12.0W
インパルス耐電圧	0.8kV			
音色数	43種類			
音圧	0～105dB（1m前方）			
音色数	16種類			
材質	本体：PC/ABS樹脂			
使用環境グレード	TC（全気候対応）			
感電保護	クラスⅡ（IEC61140準拠）			
使用周囲温度	使用時：-10℃～50℃、保管時：-35℃～70℃			
使用周囲湿度	35%～85%RH（結露なきこと）			
使用雰囲気	腐食性ガスのないこと			
保護特性	IP53			
引出し線	電源線 ：c．s．a：0,52 mm²/AWG20 信号線 ：c．s．a：0,33 mm²/AWG22			
規格・認証	CE, UL, CSA, EAC			
	EN/IEC 60947-1 EN/IEC 60947-5-1		EN/IEC 61000-6-2 EN/IEC 61000-6-3	
製品質量	1.0kg		1.2kg	1.2kg

※3 電源電圧切替スイッチ（内蔵）にて変更可能（DC12/24V）

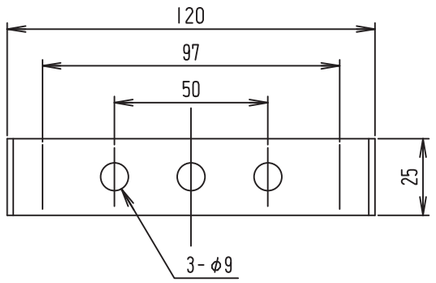

TITLE 図名	TYPE 型式	DRAWING.No. 図番
SPECIFICATION 商品仕様図	XVS14	APDA441A

DESIGN DATE 設計日	CONFIRMED 確認者	SECTION HEAD 部門長	UNIT 単位 mm	SHEET SIZE 図面サイズ A3	株式会社デジタル DIGITAL ELECTRONICS CORP.
2011.8.5		Arai '15.04.03 Kouji	SCALE 尺度 1:2	PROJECTION METHOD 投影方法	Schneider Electric
DESIGNED BY 設計者 中野					

様式 D-094C