Date 日付	Symbol 符号	Q'ty 訂正数	Modification 訂正事項	By 訂正者
2005.01.21	△A	3	音色名変更（美酒加珈フェイ）	梅木
2007.10.16	△B	1	社名変更	三木
2008.01.17	△C	1	SOUND SELECTつまみ変更に伴い寸法追加	山本
2011.05.10	△D	-	社名変更	中野
2024.12.05	△01	1	色調内容更新、社名変更	倉田

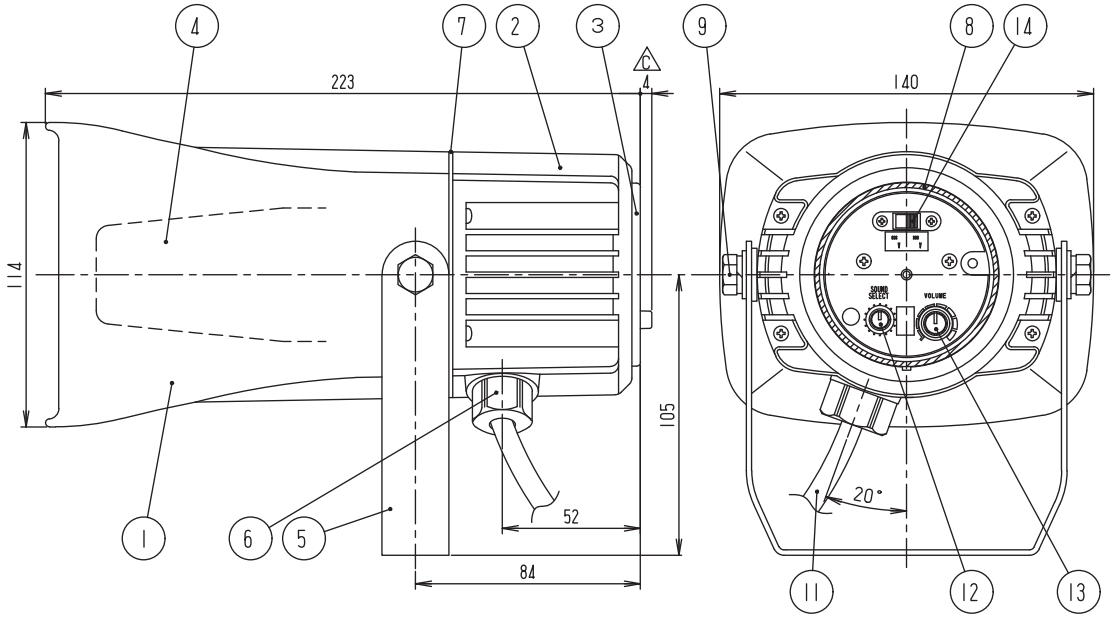

○ 結線図

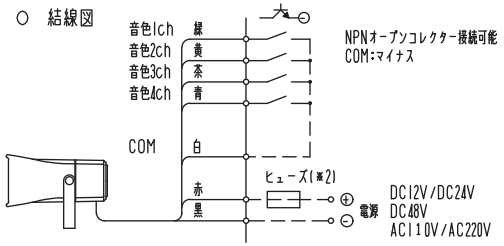

使用しないリード線は、必ず絶縁処理を行なってください。

		交流電源用ACタイプ	直流電源用DCタイプ
接点容量	最大使用電圧	DC24V以上	電源電圧以上
	最大使用電流	50mA以上	
	漏れ電流	0.1mA以下	
	ON電圧	1V以下	1V以下(DC12V時は0.5V以下)
※2 ヒューズ		0.5A	1A

※1 引出しコード	型式	内容	外径	引出し長さ
	VCTF	電源線:AWG18×2芯・信号線AWG22×5芯	φ7.5	500mm

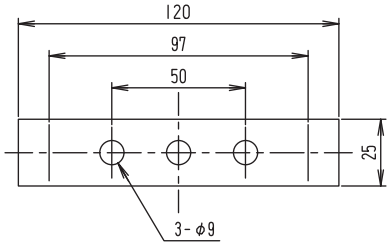

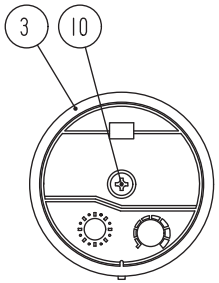

NO.	NAME OF PARTS 品名	Co. No. 数量	MTRL 材質	NOTE A REMARK 備考
14	電源電圧切換スイッチ	1		
13	VOLUME	1	ABS	音量ボリューム
12	SOUND SELECT	1	ABS	音色切換スイッチ
11	引出しコード	1		（※1）
10	後蓋取付ねじ	1	SUS	+バインドねじ
9	六角ボルト	2	SUS	
8	後蓋防水パッキン	1	CR	
7	本体防水パッキン	1	CR	
6	グランド	1	N-66	
5	アングル	1	SUS304	t=2.0
4	スピーカユニット	1	ABS	
3	後蓋	1	PC	
2	本体	1	ASA	
1	ホーン	1	ASA	

一般仕様

型式	ST-25MM2				
定格電源電圧(※3)	交流電源用ACタイプ		直流電源用DCタイプ		
	AC110V	AC220V	DC12V	DC24V	DC48V
使用電圧範囲	90V～120V	180V～240V	11V～15V	19V～29V	20V～60V
消費電力	6.5W		3W	7W	5.5W
突入電流	0.3A	0.15A	3.5A	1A	5.5A
音圧 (※4)	最大102dB（1m前方）				
音色制御数 (※5)	ビット入力時：4種類、バイナリ入力時：15種類（Fig.1、2参照）				
定格時間	連続				
絶縁抵抗 (※6)	10MΩ以上（DC500Vメガにて）				
耐電圧 (※6)	AC1.5kV 1分間		AC250V 1分間		AC500V 1分間
使用周囲温度	-20℃～50℃				
使用周囲湿度	35%～85%RH（結露なきこと）				
使用雰囲気	腐食性ガスのないこと				
保護特性	IP53 （防塵防雨構造）				
色調	△01 W：ホワイトグレー R：レッド Y：イエロー				
製品質量	1.2kg		1.0kg		1.2kg

※3 (14)電源電圧切替スイッチにて電圧変更可能 DCタイプ(DC 12V or DC 24V)初期設定はDC24V
ACタイプ(AC110V or AC220V)初期設定はAC220V
※4 表記の音圧は最大音圧です。音色・電圧変動により変化する為、表記の音圧より低くなる場合があります。
※5 出荷時は音色グループ「A」に設定しています。
※6 電源端子と本体ケース間

TITLE 図名	TYPE 型式	DRAWING.No. 図番
SPECIFICATION 商品仕様図	ST-25MM2	APDA300-01 Rev01

DESIGN DATE 設計日	UNIT 単位 mm	SHEET SIZE 図面サイズ A3
2005.1.13		
DESIGNED BY 設計者	SCALE 尺度 1:2	PROJECTION METHOD 投影方法
梅木		

Schneider Electric

Released for Manufacturing
Printed on 2024/12/06

Fig.1　音色一覧表

音色グループ	音色起動信号(線色)			
	1（緑）	2（黄）	3（茶）	4（青）
A	ルパン三世	大きな古時計	踏切音（カーンカーン）	ピララ新音（ピララ）
B	チャイム音（ピンポーン）	ピピピピ音	美酒加珈フェイ	花
C	美酒加珈フェイ	花	地上の星	ああ人生に涙あり
D	チャイム音（ピンポーン）	ピピピピ音	地上の星	ああ人生に涙あり
E	チャイム音（ピンポーン）	ピピピピ音	笑点テーマ	救急車音（ピーポーピーポー）
F	チャイム音（ピンポーン）	ピピピピ音	RAIDERS OF THE LOST ARK	ET
G	RAIDERS OF THE LOST ARK	ET	ルパン三世	大きな古時計
H	チャイム音（ピンポーン）	ピピピピ音	ルパン三世	大きな古時計
I	救急車音（ピーポーピーポー）	汽笛音（ブゥーブゥー）	発車ベル音（トゥルルル）	笑点テーマ
J	チャイム音（ピンポーン）	ピピピピ音	踏切音（カーンカーン）	ピララ新音（ピララ）
K	地上の星	ああ人生に涙あり	RAIDERS OF THE LOST ARK	ET
L	発車ベル音（トゥルルル）	笑点テーマ	チャイム音（ピンポーン）	ピピピピ音
M	汽笛音（ブゥーブゥー）	発車ベル音（トゥルルル）	チャイム音（ピンポーン）	ピピピピ音
N	救急車音（ピーポーピーポー）	笑点テーマ	地上の星	ああ人生に涙あり
O	汽笛音（ブゥーブゥー）	発車ベル音（トゥルルル）	踏切音（カーンカーン）	ピララ新音（ピララ）
P	バイナリモード（Fig.2参照）			

Fig.2　バイナリモード(音色グループPに適用)

音色チャンネル	音色名	音色起動信号			
		1（緑）	2（黄）	3（茶）	4（青）
1CH	チャイム音（ピンポーン）	○			
2CH	ピピピピ音		○		
3CH	美酒加珈フェイ	○	○		
4CH	花			○	
5CH	地上の星	○		○	
6CH	ああ人生に涙あり		○	○	
7CH	RAIDERS OF THE LOST ARK	○	○	○	
8CH	ET				○
9CH	救急車音（ピーポーピーポー）	○			○
10CH	汽笛音（ブゥーブゥー）		○		○
11CH	ルパン三世	○	○		○
12CH	大きな古時計			○	○
13CH	踏切音（カーンカーン）	○		○	○
14CH	ピララ新音（ピララ）		○	○	○
15CH	発車ベル音（トゥルルル）	○	○	○	○

※7 「O」の箇所が入力信号ON

※8 バイナリモードでは笑点テーマは吹鳴できません

TITLE 図名 SPECIFICATION 商品仕様図	TYPE 型式 ST-25MM2	DRAWING.No. 図番 APDA300-02 Rev01
DESIGN DATE 設計日 2005.1.13	UNIT 単位 mm	SHEET SIZE 図面サイズ A3
DESIGNED BY 設計者 梅木	SCALE 尺度 1:1	PROJECTION METHOD 投影方法

Schneider Electric

Released for Manufacturing
Printed on 2024/12/06