Date 日付	Symbol 符号	Q'ty 訂正数	Modification 訂正事項	By 訂正者
04・7・2	△A	5	誤記訂正（材質PA→ABS）。表現変更（引出し長さ、保護特性、質量）	梅木
04・11・6	△B	1	説明文追加	メルツ
05・1・13	△C	3	誤記訂正（48Vタイプ：耐電圧、質量）、説明文追加（音色一覧表：※8）	梅木
08・1・17	△D	1	SOUND SELECTつまみ変更に伴い寸法追加/社名変更	山本
11・5・10	△E	2	社名変更、後蓋印刷内容変更	中野

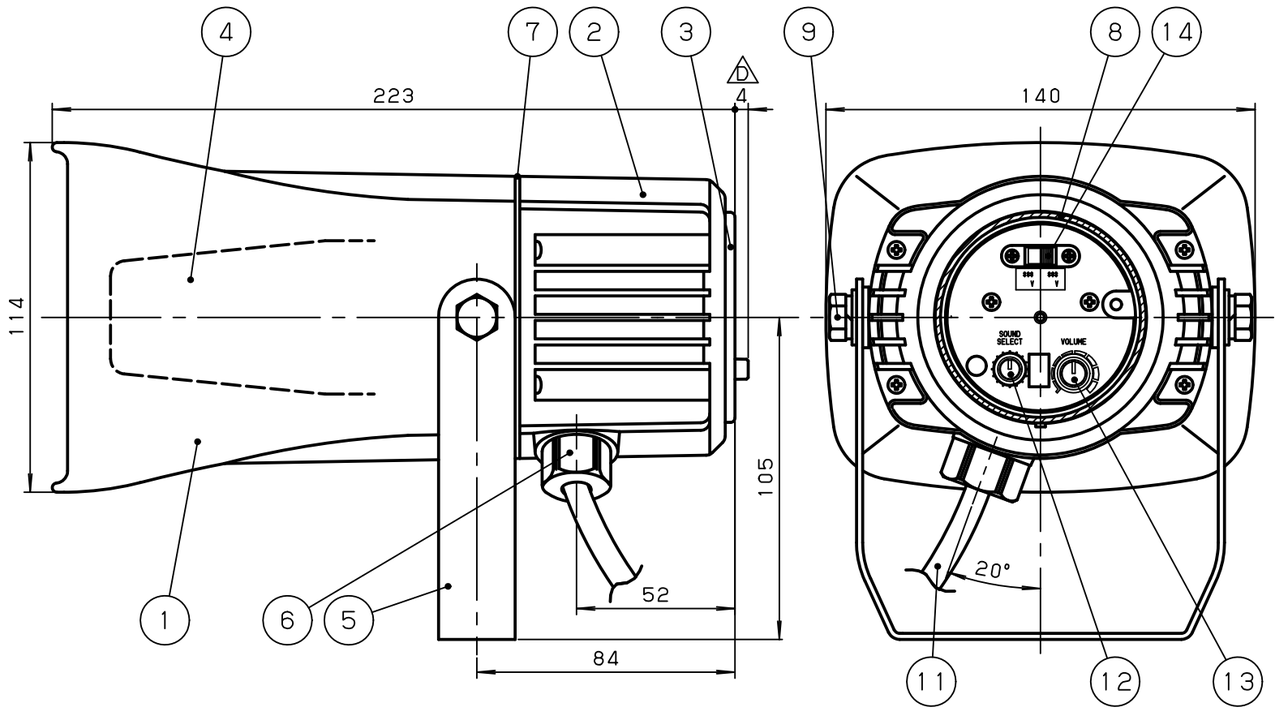

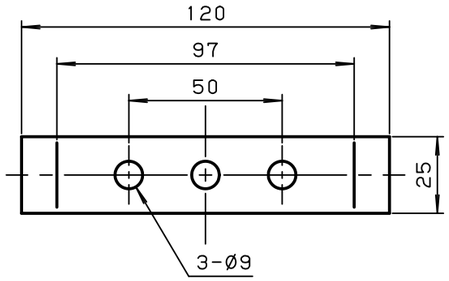

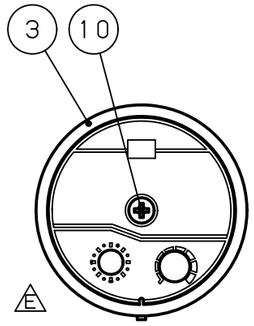

○ 結線図

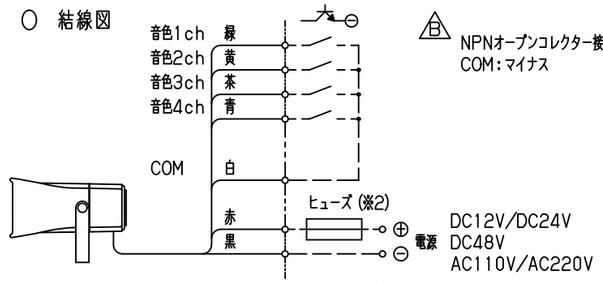

使用しないリード線は、必ず絶縁処理を行なってください。

		交流電源用ACタイプ	直流電源用DCタイプ
接点容量	最大使用電圧	DC24V以上	電源電圧以上
	最大使用電流	50mA以上	
	漏れ電流	0.1mA以下	
	ON電圧	1V以下	1V以下（DC12V時は0.5V以下）
※2 ヒューズ		0.5A	1A

※1 引出しコード	型式	内容	外径	引出し長さ
	VCTF	電源線：AWG18×2芯・信号線AWG22×5芯	Ø7.5	500mm

NO.	NAME OF PARTS 品名	Co. No. 数量	MTRL 材質	NOTE A REMARK 備考
14	電源電圧切換スイッチ	1		
△A 13	VOLUME	1	ABS	音量ボリューム
△A 12	SOUND SELECT	1	ABS	音色切換スイッチ
11	引出しコード	1		（※1）
10	後蓋取付ねじ	1	SUS	+バインドねじ
9	六角ボルト	2	SUS	
8	後蓋防水パッキン	1	CR	
7	本体防水パッキン	1	CR	
6	グランド	1	N-66	
5	アングル	1	SUS304	t=2.0
4	スピーカユニット	1	ABS	
3	後蓋	1	PC	
2	本体	1	ASA	
1	ホーン	1	ASA	

一般仕様

型式	ST-25MM				
定格電源電圧（※3）	交流電源用ACタイプ		直流電源用DCタイプ		
	AC110V	AC220V	DC12V	DC24V	DC48V
使用電圧範囲	90V~120V	180V~240V	11V~15V	19V~29V	20V~60V
消費電力	6.5W		3W	7W	5.5W
突入電流	0.3A	0.15A	3.5A	1A	5.5A
音圧（※4）	最大102dB （1m前方）				
音色制御数（※5）	ビット入力時：4種類、バイナリ入力時：15種類（Fig.1、2参照）				
定格時間	連続				
絶縁抵抗（※6）	10MΩ以上（DC500Vメガにて）				
耐電圧（※6）	AC1.5kV 1分間		AC250V 1分間		AC500V 1分間 △C
使用周囲温度	-20℃~50℃				
使用周囲湿度	35%~85%RH（結露なきこと）				
使用雰囲気	腐食性ガスのないこと				
△A 保護特性	IP53 （防塵防雨構造）				
色調	ホワイトグレー				
△A 製品質量	1.2kg		1.0kg		1.2kg △C

※3 (14) 電源電圧切替スイッチにて電圧変更可能 DCタイプ（DC 12V or DC 24V）初期設定はDC24V
ACタイプ（AC110V or AC220V）初期設定はAC220V
※4 表記の音圧は最大音圧です。音色・電圧変動により変化する為、表記の音圧より低くなる場合があります。
※5 出荷時は音色グループ「A」に設定しています。
※6 電源端子と本体ケース間

TITLE 図名	TYPE 型式	DRAWING. No. 図番
SPECIFICATION 商品仕様図	ST-25MM	APDA267E-01

DESIGN DATE 設計日	CONFIRMED 確認者	SECTION HEAD 部門長	UNIT 単位	SHEET SIZE 図面サイズ	株式会社デジタル
2004.5.17	技術部 11.05.12 稲荷	技術部 11.05.12 西原	mm	A3	DIGITAL ELECTRONICS CORP.
DESIGNED BY 設計者			SCALE 尺度 1:2	PROJECTION METHOD 投影方法	Schneider Electric
梅木					

Ｆｉｇ．１　音色一覧表

音色グループ	音色起動番号			
	1	2	3	4
A	明日があるさ	ｴﾚｸﾄﾘｶﾙﾊﾟﾚｰﾄﾞ	サザエさん	タッチ
B	チャイム音	ピピピピ音	禁じられた遊び	カチューシャ
C	禁じられた遊び	カチューシャ	メリーさんの羊	草競馬
D	チャイム音	ピピピピ音	メリーさんの羊	草競馬
E	チャイム音	ピピピピ音	フリッカー音	ピララ音
F	チャイム音	ピピピピ音	アマリリス	ﾓｰﾂｧﾙﾄ40番
G	アマリリス	ﾓｰﾂｧﾙﾄ40番	明日があるさ	ｴﾚｸﾄﾘｶﾙﾊﾟﾚｰﾄﾞ
H	チャイム音	ピピピピ音	明日があるさ	ｴﾚｸﾄﾘｶﾙﾊﾟﾚｰﾄﾞ
I	ピララ音	ダウン音	非常ベル音	フリッカー音
J	チャイム音	ピピピピ音	サザエさん	タッチ
K	メリーさんの羊	草競馬	アマリリス	ﾓｰﾂｧﾙﾄ40番
L	非常ベル音	フリッカー音	チャイム音	ピピピピ音
M	ダウン音	非常ベル音	チャイム音	ピピピピ音
N	ピララ音	フリッカー音	メリーさんの羊	草競馬
O	ダウン音	非常ベル音	サザエさん	タッチ
P	バイナリモード（Ｆｉｇ．２参照）			

Ｆｉｇ．２　バイナリモード（音色グループＰに適用）

音色チャンネル	音色名	音色起動番号			
		1	2	3	4
1CH	チャイム音	○			
2CH	ピピピピ音		○		
3CH	禁じられた遊び	○	○		
4CH	カチューシャ			○	
5CH	メリーさんの羊	○		○	
6CH	草競馬		○	○	
7CH	アマリリス	○	○	○	
8CH	モーツァルト40番				○
9CH	ピララ音	○			○
10CH	ダウン音		○		○
11CH	明日があるさ	○	○		○
12CH	エレクトリカルパレード			○	○
13CH	サザエさん	○		○	○
14CH	タッチ		○	○	○
15CH	非常ベル音	○	○	○	○

※7　「O」の箇所が入力信号ON

△C ※8　バイナリモードではフリッカー音は吹鳴できません

TITLE 図名 SPECIFICATION 商品仕様図	TYPE 型式 ST-25MM				DRAWING. No. 図番 APDA267E-02
DESIGN DATE 設計日 2004.5.17	CONFIRMED 確認者 技術部 11.05.12 稲荷	SECTION HEAD 部門長 技術部 11.05.12 西原	UNIT 単位 mm	SHEET SIZE 図面サイズ A3	株式会社デジタル DIGITAL ELECTRONICS CORP.
DESIGNED BY 設計者 梅木			SCALE 尺度 1:1	PROJECTION METHOD 投影方法	Schneider Electric

様式 D-094C