Date 日付	Symbol 符号	Q'ty 訂正数	Modification 訂正事項	By 訂正者
07・10・30	△B	1	社名変更	三木
11・4・5	△C	−	社名変更	中野
14・5・21	△D	1	誤記訂正	梅木

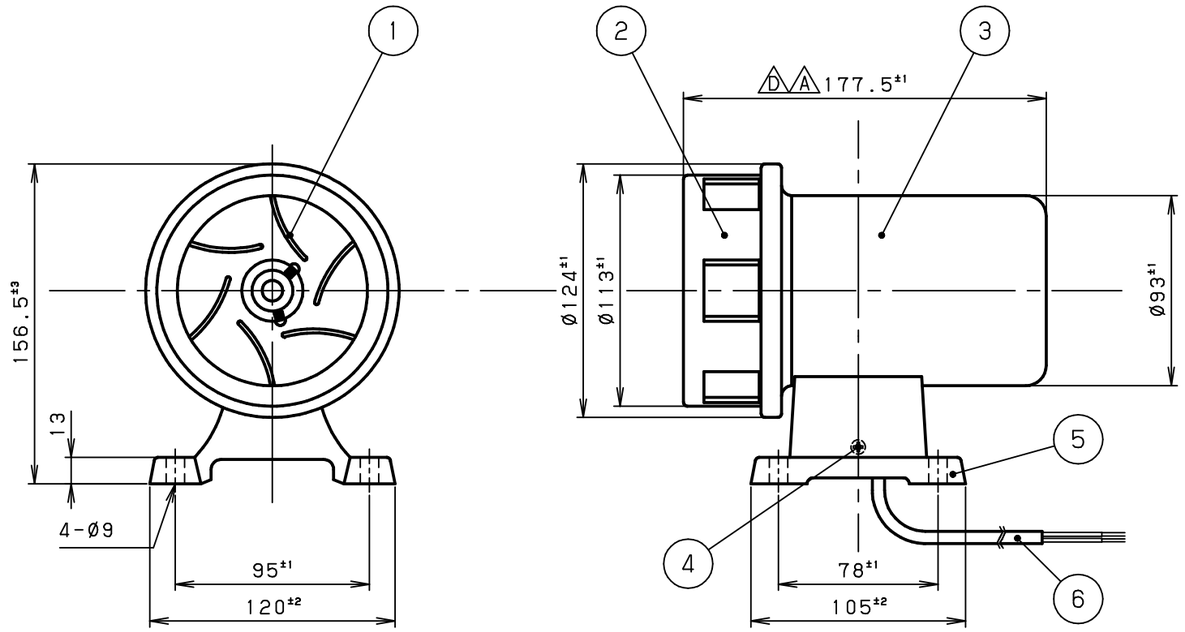

一般仕様

型式	T-100-125W	T-200-125W
容量	125W	
電源電圧	AC100V	AC200V
周波数	50/60Hz	
定格消費電力	150W	120W
ブレーカ容量	7.5A	3A
絶縁種類	A種	
絶縁抵抗	3MΩ以上（DC500Vメガにて）	
耐電圧	1kV 1分間	1.5kV 1分間
回転数	8,000min^{-1}	7,700min^{-1}
定格時間	5min	
音圧	117dB	
色調	メラミン樹脂焼付け塗装 羽根 ：赤（マンセル7.5R4.5/14） 歌口 ：白（マンセル1036N9.5） ヨーク、スタンド：青（マンセル5PB3/9）	
製品質量	2.4kg	

○ 結線図

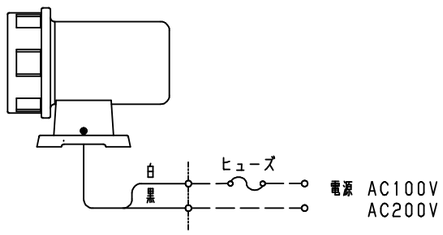

○ 取付穴加工図

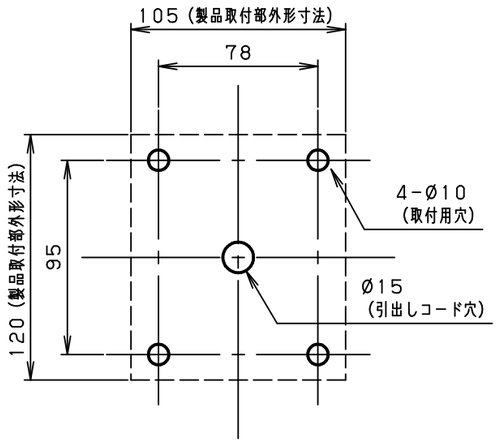

NO.	NAME OF PARTS 品名	Co. No. 数量	MTRL 材質	NOTE A REMARK 備考
6	引出しコード	1	VCT 0.75mm^2	引出し長さ：400mm
5	スタンド	1	アルミ鋳物	
4	アース端子	(1)		(AC200Vタイプのみ)
3	ヨーク	1	SPCC	
2	歌口	1	アルミ鋳物	
1	羽根	1	アルミ鋳物	

TITLE 図名	TYPE 型式	DRAWING. No. 図番
SPECIFICATION 商品仕様図	T	APDA194D

DESIGN DATE 設計日	CONFIRMED 確認者	SECTION HEAD 部門長	UNIT 単位	SHEET SIZE 図面サイズ	株式会社デジタル DIGITAL ELECTRONICS CORP.
2006.10.12	Takashina 14.05.27 Kenji	Nakagawa '14.05.29 Takashi	mm	A3	
DESIGNED BY 設計者			SCALE 尺度 1:3	PROJECTION METHOD 投影方法	Schneider Electric
梅木					

様式 D-094C