Date 日付	Symbol 符号	Q'ty 訂正数	Modification 訂正事項	By 訂正者
05・7・21	△ E	5	誤記訂正（PF1／2→G1／2、材質、回転数）	梅木
07・10・30	△ F	2	社名変更、DC21V削除、回転数交差削除消費電流→電力	三木
11・4・5	△ G	-	社名変更	中野
13・2・27	△ H	1	誤記訂正（DC100：65W→40W）	中野
13・4・16	△ I	1	型式検定合格番号訂正　（51631 → T51631）	中野

Date 日付	Symbol 符号	Q'ty 訂正数	Modification 訂正事項	By 訂正者
03・2・19	△ -		社名、図番（02B6-0064 ⇒ APDA188）に伴い、全面書き換え	福井
03・12・20	△ A		消費電流、起動電流、回転数の訂正	北川
04・3・19	△ B	2	マンセル No.　訂正	メルツ
05・6・20	△ C	4	誤記訂正（220V→200V、DC100：0.6A→0.65A、AC200：0.4→0.3A）、寸法追加	梅木
05・6・29	△ D	2	銘板貼付位置指定	稲荷

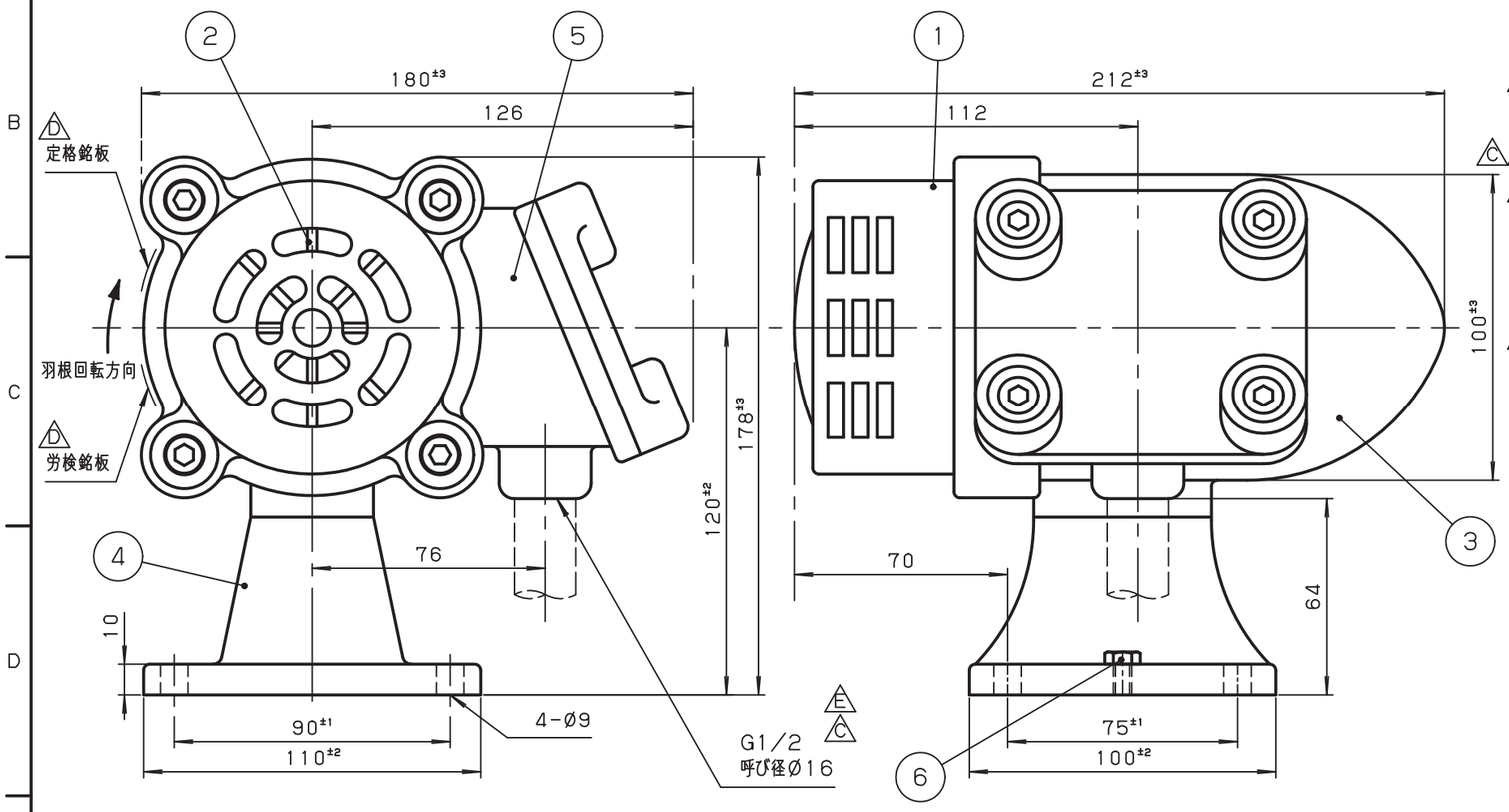

一般仕様△F

型式	BST			
容量	40W	80W		
△C 電源電圧	DC24V	DC100V	AC100V	AC200V
周波数			50Hz/60Hz	
△C△A 定格消費電力	32W	△H 40W	65W	60W
△A 定格起動電流	2.8A	3.6A	3.6A	1.8A
絶縁種類	A種			
絶縁抵抗	3MΩ以上（DC500Vメガにて）			
耐電圧	500V　1分間	1kV　1分間		1.5kV 1分間
△A 回転数（r.p.m）	6,500min⁻¹	△E 7,000min⁻¹	8,000min⁻¹	△E 8,000min⁻¹
定格時間	10分			
音量	100dB	107dB		
口径	93mm			
構造	耐圧防爆構造			
対象ガス又は蒸気の発火度及び爆発等級	d2G4			
型式検定合格番号	T51631 △1			
色調	メラミン樹脂焼付け塗装 歌口、羽根、ヨーク、スタンド、端子箱 △B ：赤（マンセル7.5R4/14）			
製品質量	3.8kg			

NO.	NAME OF PARTS 品名	Co. No. 数量	MTRL 材質	NOTE A REMARK 備考
6	接地端子	1	SUS △E	M6六角ボルト
5	端子箱	1	アルミ鋳物 △E	
4	スタンド	1	アルミ鋳物	
3	ヨーク	1	アルミ鋳物 △B	
2	羽根	1	アルミ鋳物	
1	歌口	1	鉄　SPC	

TITLE 図名	TYPE 型式	DRAWING. No. 図番
SPECIFICATION 商品仕様図	BST	APDA188I

DESIGN DATE 設計日	CONFIRMED 確認者	SECTION HEAD 部門長	UNIT 単位	SHEET SIZE 図面サイズ	株式会社デジタル
2003.2.19	高階 13/04/15	藤家 2013/04/16	mm	A3	DIGITAL ELECTRONICS CORP.
DESIGNED BY 設計者			SCALE 尺度 1:2	PROJECTION METHOD 投影方法	Schneider Electric
福井					

様式 D-094C